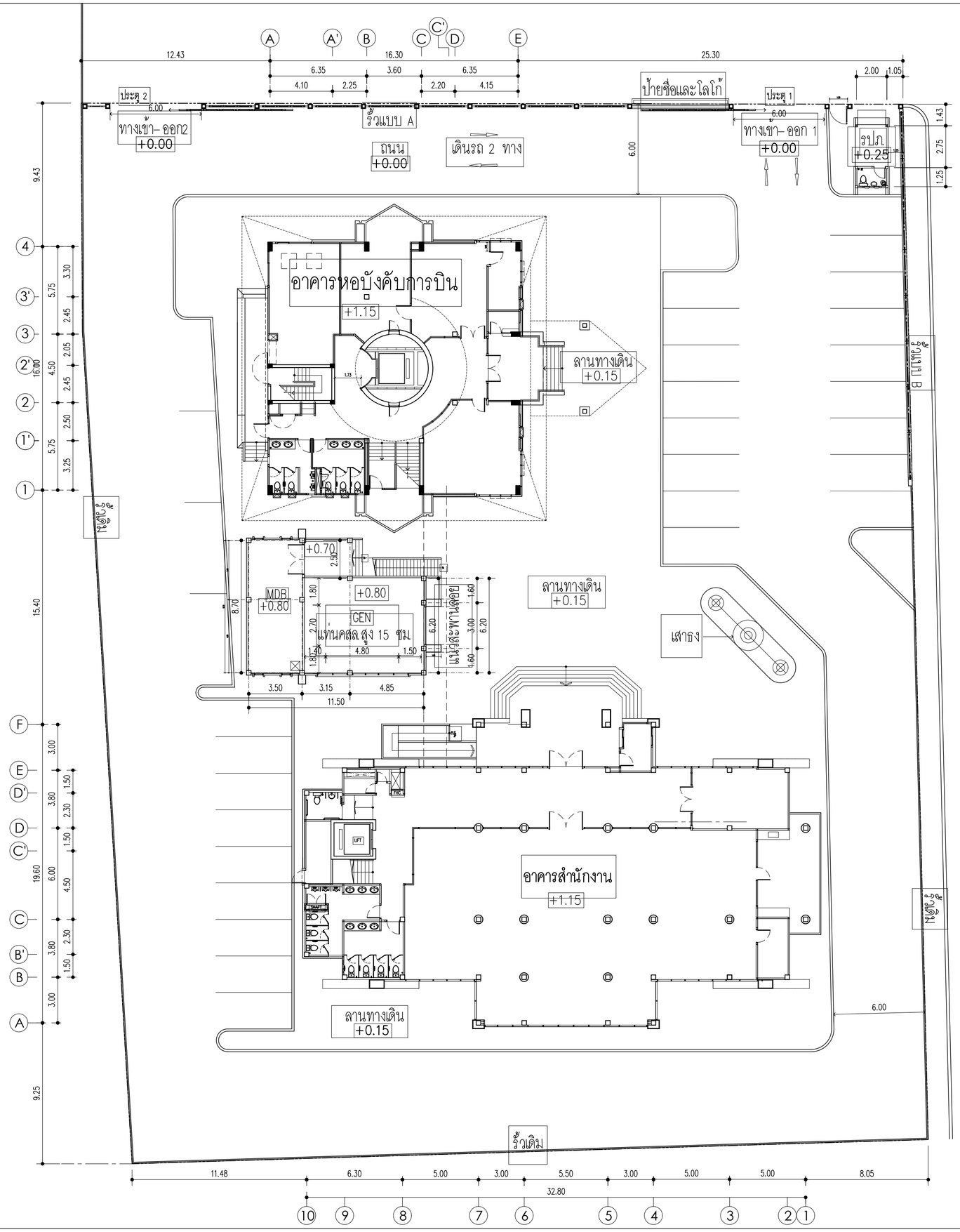

แปลนรั้วโครงการ

SCALE 1:200

ที่จอดรถยนต์ 33 คัน

บริษัท วิทยาการบินแห่งประเทศไทย จำกัด
AERONAUTICAL RADIO OF THAILAND LTD.

บริษัท วิทยาการบินแห่งประเทศไทย จำกัด
102 ซอยงามดูพลี ทุ่งมหาเมฆ
เขตสาทร กรุงเทพฯ 10120
โทรศัพท์ 02-2873531 – 4
โทรสาร 02-2859572

PROJECT :
โครงการจัดสร้างอาคารสำนักงาน
และหอบังคับการบินเชียงใหม่
ณ ศูนย์ควบคุมการบินเชียงใหม่

LOCATION :
ท่าอากาศยานเชียงใหม่

REGISTER OF ARCHITECTS & ENGINEERS
AUTHORIZED SIGNATURE :

PLANNERS : -

ARCHITECT :
นายศิรวัฒน์ เหลืองอร่าม สสล.2090

STRUCTURAL ENGINEERS :
นายอิทธิพงษ์ อินพล สย.5012
นายฐกฤตธนน์ บัญฑิริ ภย.60006

ELECTRICAL ENGINEERS :
นายบิบติเมร์ จินดะกัน สฟก.5309
นายผลงศักดิ์ รัฐนิกุล สฟก.5391

MECHANICAL ENGINEERS :
นายศิริชัย ภาคสุวรรณ ภก.17222

SANITARY ENGINEERS :

SERVEY TECHNICAL :

DRAWING :
แปลนรั้วโครงการ

REVISION :

NO.	DATE	DESCRIPTION	REMARK

DRAWING BY :

CHECKED BY :
นายศิรวัฒน์ เหลืองอร่าม

APPROVED BY :
นายปรีชา พิชาตุลย์

DRAWING NO :
FA-01

DRAWING TOTAL

SCALE :

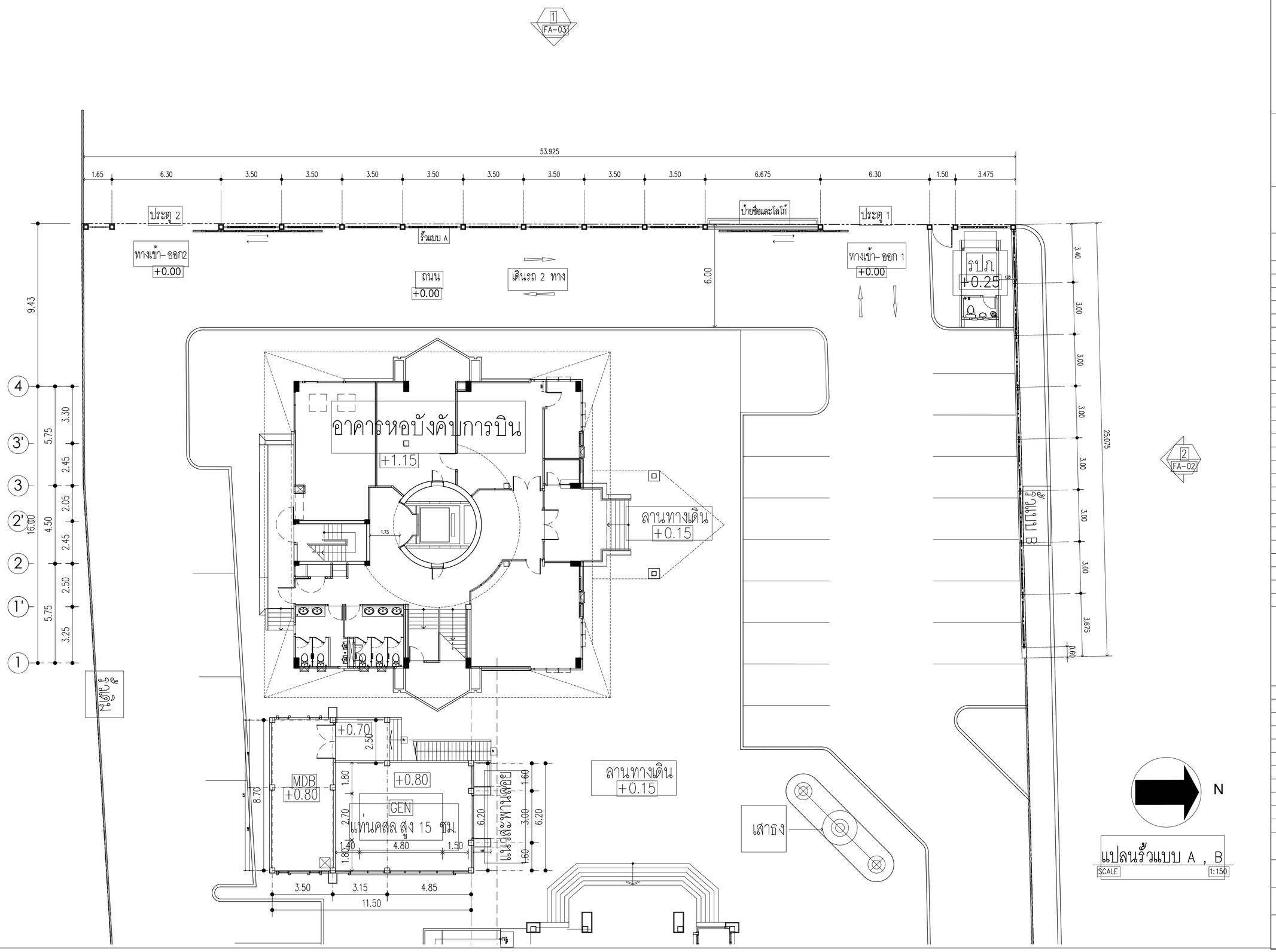

แปลนรั้วแบบ A , B

SCALE 1:150

บริษัท วิทยุการบินแห่งประเทศไทย จำกัด
AERONAUTICAL RADIO OF THAILAND LTD.

บริษัท วิทยุการบินแห่งประเทศไทย จำกัด
102 ซอยงามดูพลี ทุ่งมหาเมฆ
เขตสาทร กรุงเทพฯ 10120
โทรศัพท์ 02-2873531 - 4
โทรสาร 02-2859572

PROJECT :
โครงการจัดสร้างอาคารสำนักงาน
และหอบังคับการบินเชียงใหม่
ณ ศูนย์ควบคุมการบินเชียงใหม่

LOCATION :
ท่าอากาศยานเชียงใหม่

REGISTER OF ARCHITECTS & ENGINEERS — AUTHORIZED SIGNATURE :

PLANNERS : -

ARCHITECT :
นายศิรวัฒน์ เหลืองอรรม สสถ.2090

STRUCTURAL ENGINEERS :
นายอิทธิพงษ์ อินเพล สย.5012
นายฐากฤตธนน์ บัญฑิร ภย.60006

ELECTRICAL ENGINEERS :
นายบิปติดตร์ จินตะกัน สฟก.5309
นายเลงศักดิ์ รัฐนิฤล สฟก.5391

MECHANICAL ENGINEERS :
นายศิริชัย ภาคสุวรรณ สภ.17222

SANITARY ENGINEERS :

SERVEY TECHNICAL :

DRAWING :
แปลนรั้วแบบ A , B

REVISION :

NO.	DATE	DESCRIPTION	REMARK

DRAWING BY :

CHECKED BY :
นายศิรวัฒน์ เหลืองอรรม

APPROVED BY :
นายปรีชา พิชาตุลย์

DRAWING NO :
FA-02

DRAWING TOTAL

SCALE :

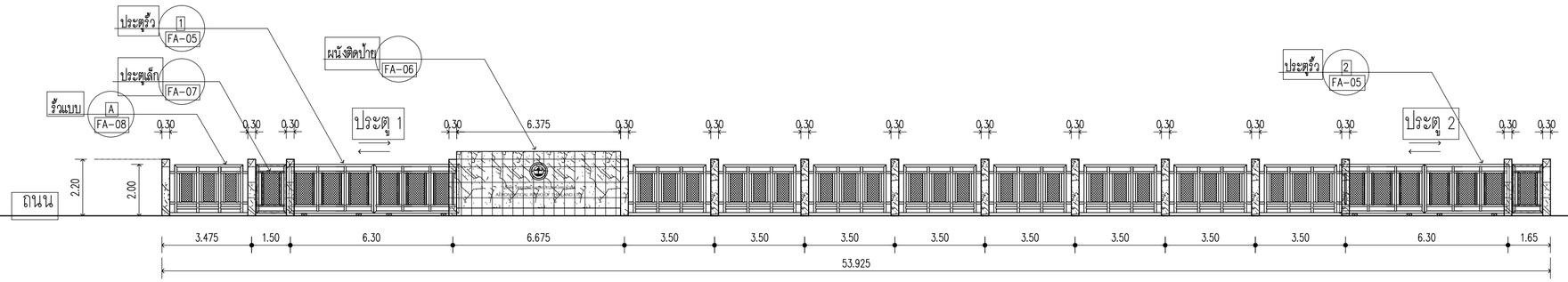

รูปด้าน 1

SCALE 1:150

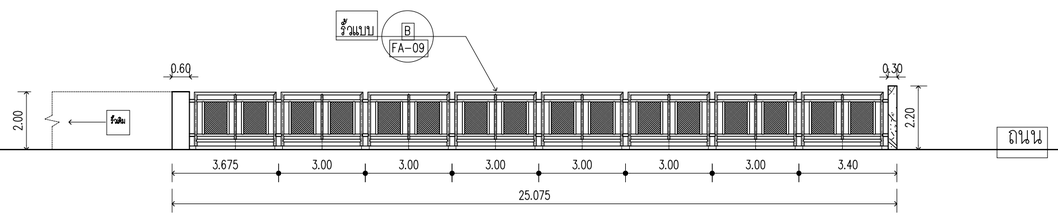

รูปด้าน 2

SCALE 1:150

บริษัท วิทยุการบินแห่งประเทศไทย จำกัด
AERONAUTICAL RADIO OF THAILAND LTD.

บริษัท วิทยุการบินแห่งประเทศไทย จำกัด
102 ซอยงามดูพลี ทุ่งมหาเมฆ
เขตสาทร กรุงเทพฯ 10120
โทรศัพท์ 02-2873531 - 4
โทรสาร 02-2859572

PROJECT :

โครงการจัดสร้างอาคารสำนักงาน
และหอบังคับการบินเชียงใหม่
ณ ศูนย์ควบคุมการบินเชียงใหม่

LOCATION :

ท่าอากาศยานเชียงใหม่

REGISTER OF ARCHITECTS & ENGINEERS

AUTHORIZED SIGNATURE :

PLANNERS : -

ARCHITECT :

นายพิรวัฒน์ เหลืองอร่าม สสถ.2090

STRUCTURAL ENGINEERS :

นายอิทธิพงษ์ อินเพล สย.5012

นายฐากูตศรณ์ บัญฑิรี ภย.60006

ELECTRICAL ENGINEERS :

นายบิปติดเตร์ จินตะกัน สฟก.5309

นายเลงศักดิ์ รัฐนิฤล สฟก.5391

MECHANICAL ENGINEERS :

นายศิริชัย ภาคสุวรรณ ภก.17222

SANITARY ENGINEERS :

SERVEY TECHNICAL :

DRAWING :

รูปด้านรั้วโครงการ

REVISION :

NO.	DATE	DESCRIPTION	REMARK

DRAWING BY :

DRAWING NO : FA-03

CHECKED BY : นายพิรวัฒน์ เหลืองอร่าม

APPROVED BY : นายปรีชา พิชาตุลย์

DRAWING TOTAL

SCALE :

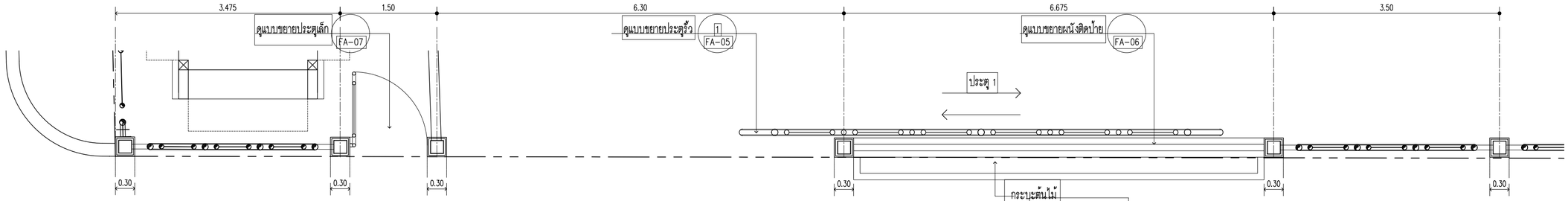

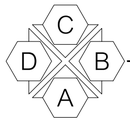

แปลนขยายรั้ว ทางเข้า

SCALE 1 : 50

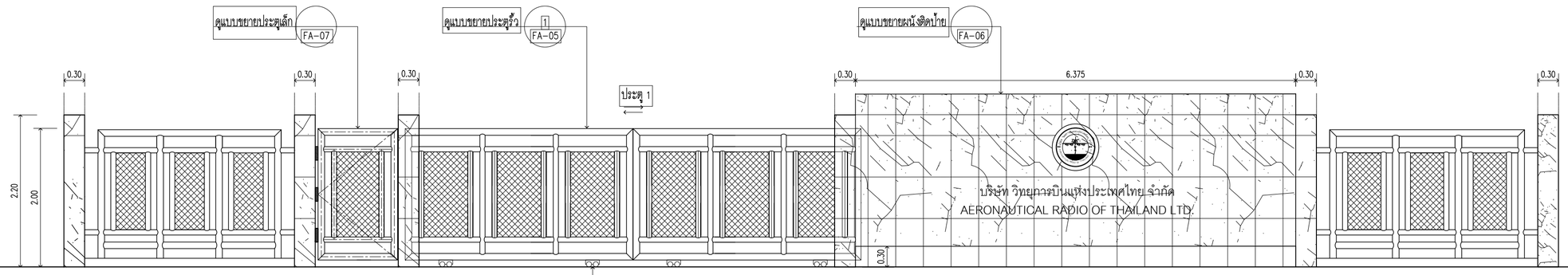

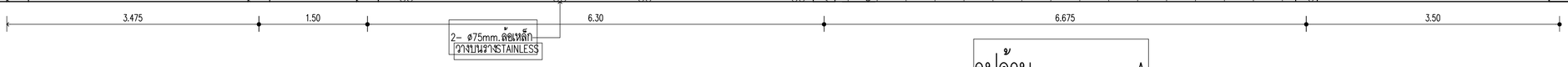

รูปด้าน A

SCALE 1 : 50

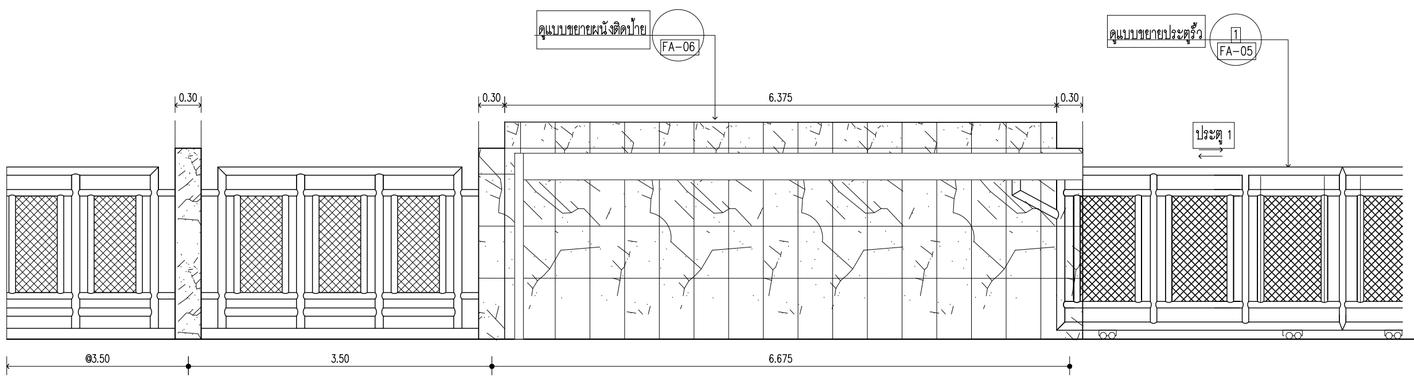

รูปด้าน C

SCALE 1 : 50

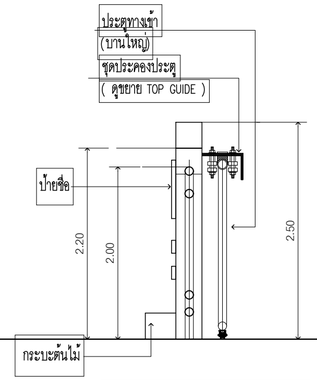

รูปด้าน B

SCALE 1 : 50

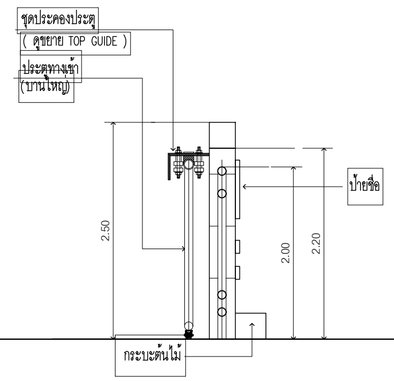

รูปด้าน D

SCALE 1 : 50

บริษัท วิทยุการบินแห่งประเทศไทย จำกัด
AERONAUTICAL RADIO OF THAILAND LTD.

บริษัท วิทยุการบินแห่งประเทศไทย จำกัด
102 ซอยงามดูพลี ทุ่งมหาเมฆ
เขตสาทร กรุงเทพฯ 10120
โทรศัพท์ 02-2873531 - 4
โทรสาร 02-2859572

PROJECT :
โครงการจัดสร้างอาคารสำนักงาน
และหอบังคับการบินเชียงใหม่
ณ ศูนย์ควบคุมการบินเชียงใหม่

LOCATION :
ท่าอากาศยานเชียงใหม่

REGISTER OF ARCHITECTS & ENGINEERS — AUTHORIZED SIGNATURE :

PLANNERS : -

ARCHITECT :
นายศิรวัฒน์ เหลืองอร่าม สสถ.2090

STRUCTURAL ENGINEERS :
นายอิทธิพงษ์ อิเพล สย.5012
นายฐากูตรณ์ บัญชิรี ภย.60006

ELECTRICAL ENGINEERS :
นายเบิดิตภร์ จิณะกัน สฟก.5309
นายเลงลักาดี รัฐนิฤล สฟก.5391

MECHANICAL ENGINEERS :
นายศิริชัย ภาคสุวรรณ ภก.17222

SANITARY ENGINEERS :

SERVEY TECHNICAL :

DRAWING :
แปลนขยายรั้ว ทางเข้า

REVISION :

NO.	DATE	DESCRIPTION	REMARK

DRAWING BY :

CHECKED BY :
นายศิรวัฒน์ เหลืองอร่าม

APPROVED BY :
นายปรีชา พิชาตุลย์

SCALE :

DRAWING NO : FA-04

DRAWING TOTAL

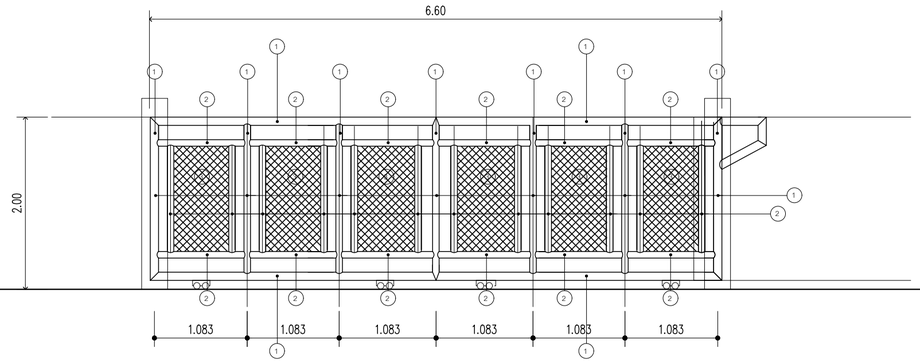

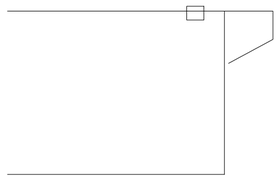

ประตูทางเข้าบานใหญ่ 1 และ 2

SCALE 1 : 50

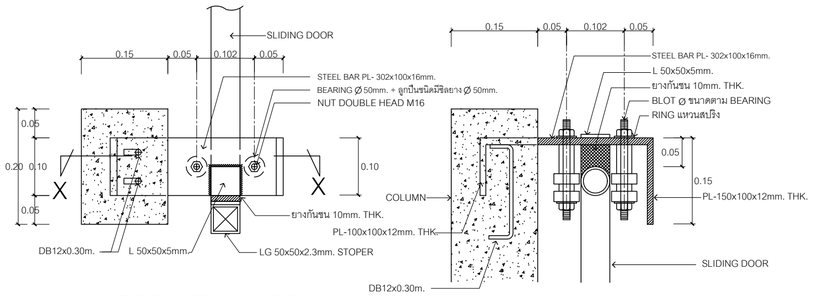

TOP VIEW 1 : 7.5

SECTION X - X

TOP GUIDE 2

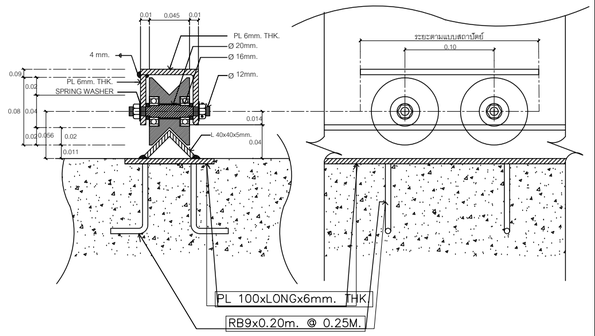

BOTTOM GUIDE 1 : 5

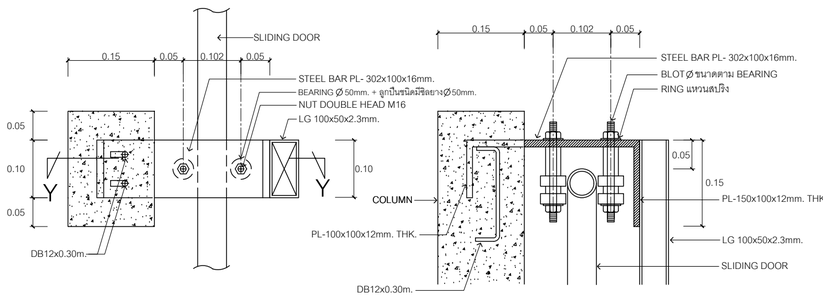

TOP VIEW 1 : 7.5

SECTION Y - Y

TOP GUIDE 1

แบบขยายล้อและชุดประคองประตูเข้า(บานใหญ่)

บริษัท วิทยุการบินแห่งประเทศไทย จำกัด
AERONAUTICAL RADIO OF THAILAND LTD.

บริษัท วิทยุการบินแห่งประเทศไทย จำกัด
102 ซอยงามดูพลี ทุ่งมหาเมฆ
เขตสาทร กรุงเทพฯ 10120
โทรศัพท์ 02-2873531 - 4
โทรสาร 02-2859572

PROJECT :
โครงการจัดสร้างอาคารสำนักงาน
และหอบังคับการบินเชียงใหม่
ณ ศูนย์ควบคุมการบินเชียงใหม่

LOCATION :
ท่าอากาศยานเชียงใหม่

REGISTER OF ARCHITECTS & ENGINEERS — AUTHORIZED SIGNATURE :

PLANNERS : -

ARCHITECT :
นายพิรวัฒน์ เหลืองอรรม สสถ.2090

STRUCTURAL ENGINEERS :
นายอิทธิพงษ์ อินเพล สย.5012
นายฐากฤตธรณ์ บัญชีรี ภย.60006

ELECTRICAL ENGINEERS :
นายปิติพัทธ์ จินตะกัน สฟก.5309
นายเลงศักดิ์ รัฐนิวุล สฟก.5391

MECHANICAL ENGINEERS :
นายศิริชัย ภาคสุวรรณ ภก.17222

SANITARY ENGINEERS :

SERVEY TECHNICAL :

DRAWING :
แบบขยายประตูเลื่อน 1 , 2

REVISION :

NO.	DATE	DESCRIPTION	REMARK

DRAWING BY :

CHECKED BY :
นายพิรวัฒน์ เหลืองอรรม

APPROVED BY :
นายปรีชา พิชาตุลย์

DRAWING NO : FA-05

DRAWING TOTAL

SCALE :

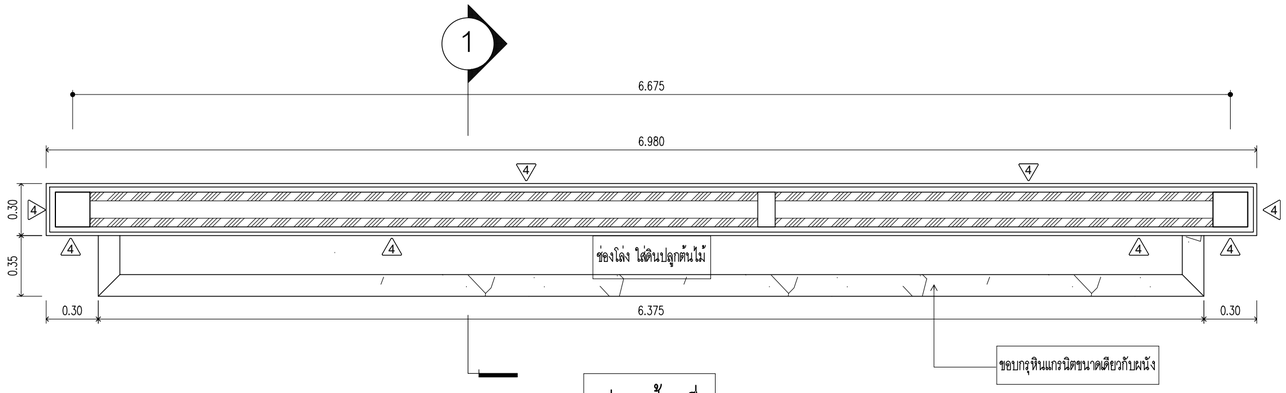

แปลนป้ายชื่อ

SCALE 1 : 25

แปลน บนสุด

SCALE 1 : 25

รูปด้านหน้า

SCALE 1 : 25

ติดตั้งป้ายชื่อสแตนเลส (STAINLESS STEEL MIRROR) เกรด 304 หนาไม่น้อยกว่า 2 มม
ตัวอักษร(ไทย-อังกฤษ) สูง 15 ซมตัวอักษรหนาไม่น้อยกว่า 5 ซม
ผนังโดยรอบกรุหินแกรนิต

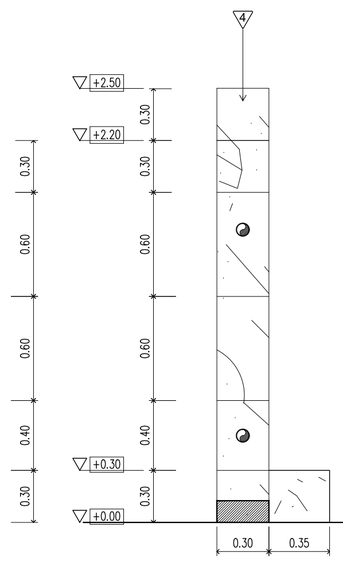

รูปด้านข้าง

SCALE 1 : 25

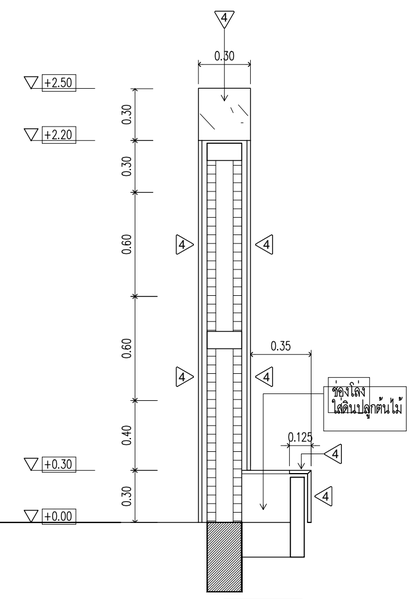

รูปตัด 1

SCALE 1 : 25

บริษัท วิทยุการบินแห่งประเทศไทย จำกัด
102 ซอยงามดูพลี ทุ่งมหาเมฆ
เขตสาทร กรุงเทพฯ 10120
โทรศัพท์ 02-2873531 - 4
โทรสาร 02-2859572

PROJECT :
โครงการจัดสร้างอาคารสำนักงาน
และหอบังคับการบินเชียงใหม่
ณ ศูนย์ควบคุมการบินเชียงใหม่

LOCATION :
ท่าอากาศยานเชียงใหม่

REGISTER OF ARCHITECTS & ENGINEERS — AUTHORIZED SIGNATURE :

PLANNERS : -

ARCHITECT :
นายศิรวัฒน์ เหลืองอร่าม สสถ.2090

STRUCTURAL ENGINEERS :
นายอิทธิพงษ์ อินเพล สย.5012
นายฐากูตตรณ์ บัญชีวิ ภย.60006

ELECTRICAL ENGINEERS :
นายบิปติเมตร์ จินละกัน สฟก.5309
นายเลงศักดิ์ รัฐนิฤล สฟก.5391

MECHANICAL ENGINEERS :
นายศิริชัย ภาคสุวรรณ ภก.17222

SANITARY ENGINEERS :

SERVEY TECHNICAL :

DRAWING :
แบบขยายป้าย

REVISION :

NO.	DATE	DESCRIPTION	REMARK

DRAWING BY :

CHECKED BY :
นายศิรวัฒน์ เหลืองอร่าม

APPROVED BY :
นายปรีชา พิชาตุลย์

DRAWING NO : FA-06

DRAWING TOTAL

SCALE :

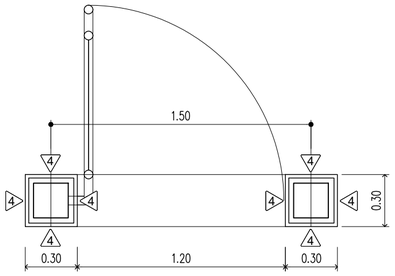

แปลนประตูทางเข้าบานเล็ก

SCALE 1 : 25

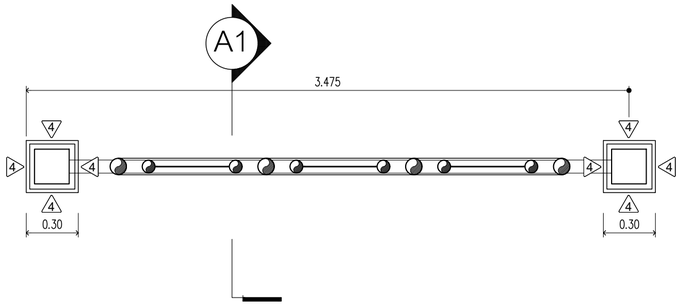

แปลน รั้วแบบ A

SCALE 1 : 25

(ตำแหน่ง หน้าป้อมยาม)

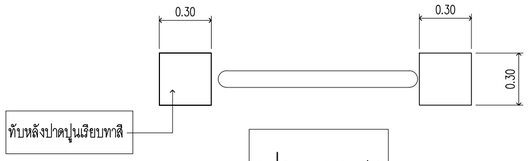

แปลน บนสุด

SCALE 1 : 25

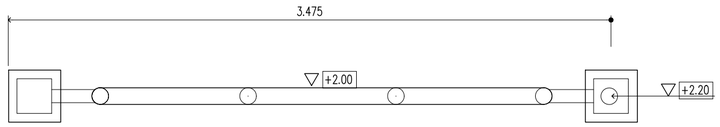

แปลนบนสุด รั้วแบบ A

SCALE 1 : 25

(ตำแหน่ง หน้าป้อมยาม)

รายการรั้วแบบ A

1	Dia 2-1/2" STEEL PIPE ทาสีน้ำมัน
2	Dia 2" STEEL PIPE ทาสีน้ำมัน
3	ตาข่าย 3.5 mm. # 2" No.11ทาสีน้ำมัน

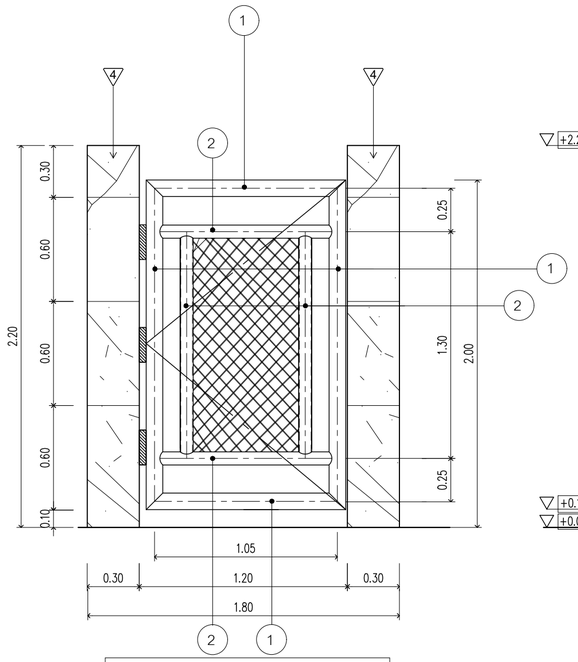

รูปด้านประตูทางเข้าบานเล็ก

SCALE 1 : 25

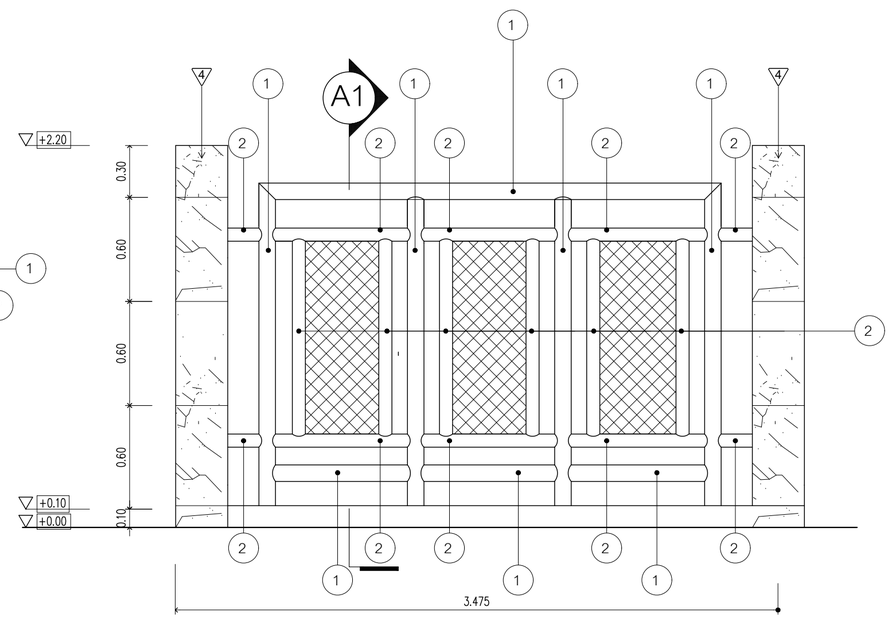

รูปด้าน

SCALE 1 : 25

(ตำแหน่ง หน้าป้อมยาม)

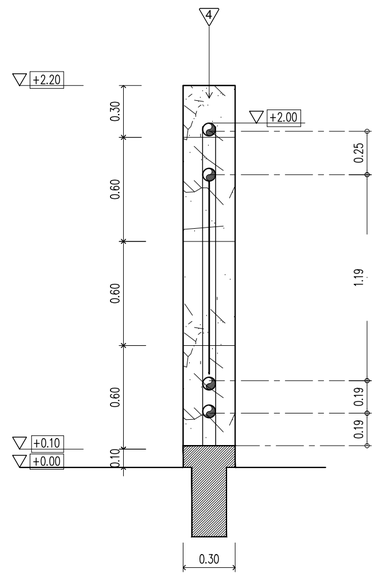

รูปตัด รั้ว A1

SCALE 1 : 25

(ตำแหน่ง หน้าป้อมยาม)

บริษัท วิทยุการบินแห่งประเทศไทย จำกัด
AERONAUTICAL RADIO OF THAILAND LTD.

บริษัท วิทยุการบินแห่งประเทศไทย จำกัด
102 ซอยงามดูพลี ทุ่งมหาเมฆ
เขตสาทร กรุงเทพฯ 10120
โทรศัพท์ 02-2873531 - 4
โทรสาร 02-2859572

PROJECT :

โครงการจัดสร้างอาคารสำนักงาน
และหอบังคับการบินเชียงใหม่
ณ ศูนย์ควบคุมการบินเชียงใหม่

LOCATION :

ท่าอากาศยานเชียงใหม่

REGISTER OF ARCHITECTS & ENGINEERS — AUTHORIZED SIGNATURE :

PLANNERS : -

ARCHITECT :

นายศิรวัฒน์ เหลืองอร่าม สสถ.2090

STRUCTURAL ENGINEERS :

นายอิทธิพงษ์ อินพล สย.5012

นายฐากูรตรณ์ บัญชีวิ ภย.60006

ELECTRICAL ENGINEERS :

นายธิติสกร จินตะกัน สฟก.5309

นายเลงศักดิ์ รัฐนิฤล สฟก.5391

MECHANICAL ENGINEERS :

นายชีรชัย ภาคสุวรรณ ภก.17222

SANITARY ENGINEERS :

SERVEY TECHNICAL :

DRAWING :

แบบขยายประตูบานเล็ก

REVISION :

NO.	DATE	DESCRIPTION	REMARK

DRAWING BY :

CHECKED BY : นายศิรวัฒน์ เหลืองอร่าม

APPROVED BY : นายปรีชา พิชาตุลย์

DRAWING NO : FA-07

DRAWING TOTAL

SCALE :

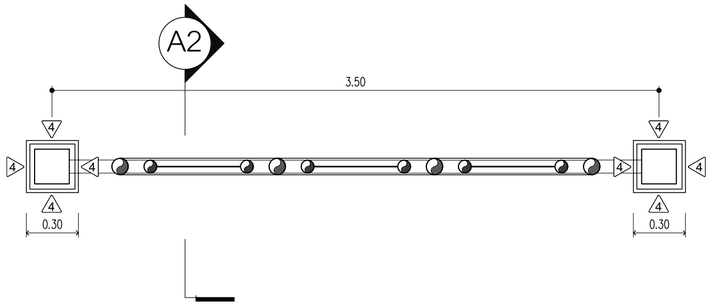

แปลน รั้วแบบ A

มาตราส่วน 1 : 25

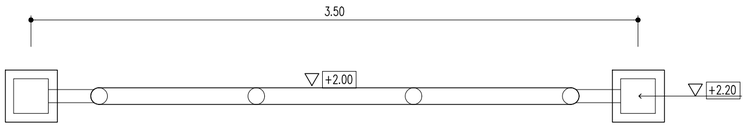

แปลนบนสุด รั้วแบบ A

มาตราส่วน 1 : 25

	รายการรั้วแบบ A
1	Dia 2-1/2" STEEL PIPE ทาสีน้ำมัน
2	Dia 2" STEEL PIPE ทาสีน้ำมัน
3	ตาข่าย 3.5 mm. # 2" No.11ทาสีน้ำมัน

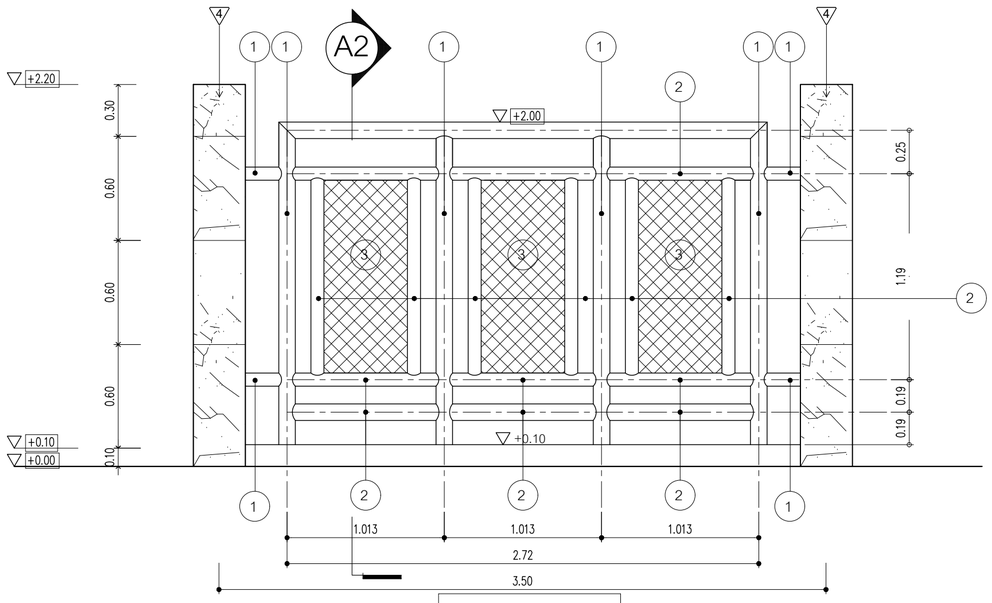

รูปด้าน รั้วแบบ A

มาตราส่วน 1 : 25

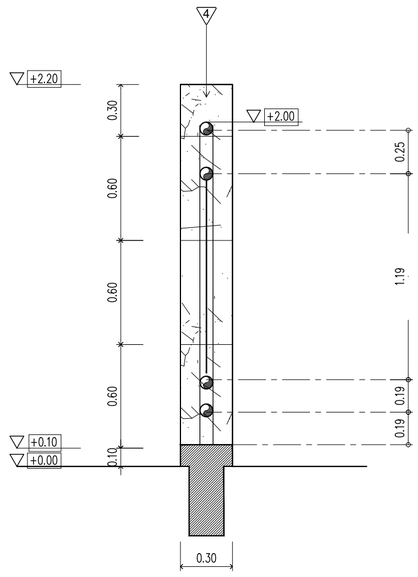

รูปตัด รั้ว 3

มาตราส่วน 1 : 25

บริษัท วิทยุการบินแห่งประเทศไทย จำกัด
AERONAUTICAL RADIO OF THAILAND LTD.

บริษัท วิทยุการบินแห่งประเทศไทย จำกัด
102 ซอยงามดูพลี ทุ่งมหาเมฆ
เขตสาทร กรุงเทพฯ 10120
โทรศัพท์ 02-2873531 - 4
โทรสาร 02-2859572

PROJECT :

โครงการจัดสร้างอาคารสำนักงาน
และหอบังคับการบินเชียงใหม่
ณ ศูนย์ควบคุมการบินเชียงใหม่

LOCATION :

ท่าอากาศยานเชียงใหม่

REGISTER OF ARCHITECTS & ENGINEERS — AUTHORIZED SIGNATURE :

PLANNERS : -

ARCHITECT :

นายพิรวัฒน์ เหลืองอรรม สสถ.2090

STRUCTURAL ENGINEERS :

นายอิทธิพงษ์ อินเพล สย.5012

นายฐากูตรณน์ บัญชิร ภย.60006

ELECTRICAL ENGINEERS :

นายบิปติเมตร์ จินละกัน สฟก.5309

นายเลงศักดิ์ รัฐนิฤล สฟก.5391

MECHANICAL ENGINEERS :

นายศิริชัย ภาคสุวรรณ ภก.17222

SANITARY ENGINEERS :

SERVEY TECHNICAL :

DRAWING :

แบบขยาย รั้วแบบ A

REVISION :

NO.	DATE	DESCRIPTION	REMARK

DRAWING BY :

CHECKED BY : นายพิรวัฒน์ เหลืองอรรม

APPROVED BY : นายปรีชา พิชาตุลย์

DRAWING NO : FA-08

DRAWING TOTAL

SCALE :

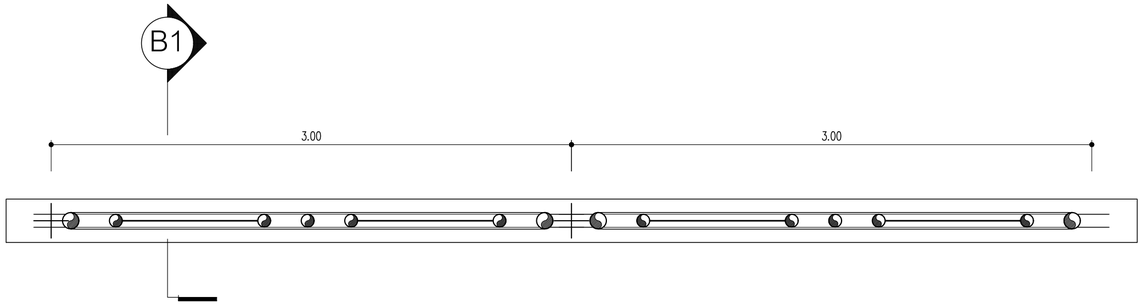

แปลน รั้วแบบ B

มาตราส่วน 1 : 25

รายการรั้วแบบ B	
1	Dia 2-1/2" STEEL PIPE ทาสีน้ำมัน
2	Dia 2" STEEL PIPE ทาสีน้ำมัน
3	ตาข่าย 3.5 mm. # 2" No.11ทาสีน้ำมัน

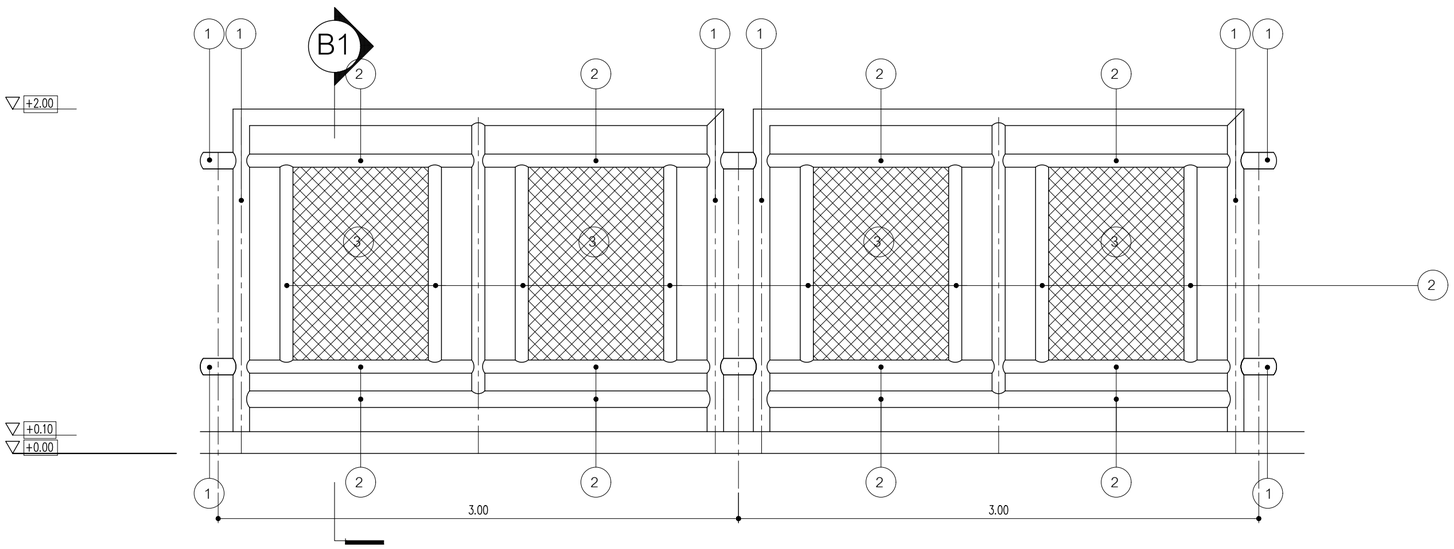

รูปด้าน รั้วแบบ B

มาตราส่วน 1 : 25

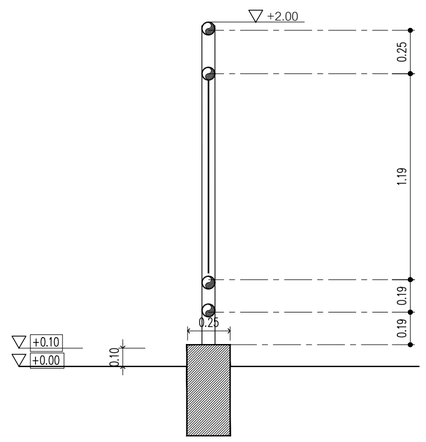

รูปตัด รั้ว B1

มาตราส่วน 1 : 25

บริษัท วิทยุการบินแห่งประเทศไทย จำกัด
AERONAUTICAL RADIO OF THAILAND LTD.

บริษัท วิทยุการบินแห่งประเทศไทย จำกัด
102 ซอยงามดูพลี ทุ่งมหาเมฆ
เขตสาทร กรุงเทพฯ 10120
โทรศัพท์ 02-2873531 - 4
โทรสาร 02-2859572

PROJECT :
โครงการจัดสร้างอาคารสำนักงาน
และหอบังคับการบินเชียงใหม่
ณ ศูนย์ควบคุมการบินเชียงใหม่

LOCATION :
ท่าอากาศยานเชียงใหม่

REGISTER OF ARCHITECTS & ENGINEERS — AUTHORIZED SIGNATURE :

PLANNERS : -

ARCHITECT :
นายพิรวัฒน์ เหลืองอรรม สสถ.2090

STRUCTURAL ENGINEERS :
นายอิทธิพงษ์ อินเพล สย.5012
นายฐากูรตรณ์ บัญชิร ภย.60006

ELECTRICAL ENGINEERS :
นายบิปติดนตร์ จินละกัน สฟก.5309
นายเลงศักดิ์ รัฐนิฤล สฟก.5391

MECHANICAL ENGINEERS :
นายศิริชัย ภาคสุวรรณ ภก.17222

SANITARY ENGINEERS :

SERVEY TECHNICAL :

DRAWING :
แบบขยาย รั้วแบบ B

REVISION :

NO.	DATE	DESCRIPTION	REMARK

DRAWING BY :

CHECKED BY : นายพิรวัฒน์ เหลืองอรรม

APPROVED BY : นายปรีชา พิชาตุลย์

DRAWING NO : FA-09

DRAWING TOTAL

SCALE :