บริษัท วิทยุการบินแห่งประเทศไทย จำกัด

AERONAUTICAL RADIO OF THAILAND CO., LTD

งานจัดสร้างหลังคาคลุมพื้นที่จอดรถ

ชนิดโครงเหล็ก พร้อมฐานราก

ณ หอบังคับการบินสกลนคร และหอบังคับการบินนครพนม

บริษัท วิทยุการบินแห่งประเทศไทย จำกัด

102 ซอยงามดูพลี

แขวงทุ่งมหาเมฆ เขตสาธร

กทม. 10120

โทร.02-287-3531-41

บริษัท วิทยุการบินแห่งประเทศไทย จำกัด

AERONAUTICAL RADIO OF THAILAND CO., LTD

หมวดงาน : หลังคาคลุมพื้นที่จอดรถ

ชนิดโครงเหล็ก พร้อมฐานราก

ณ หอบังคับการบินสกลนคร

บริษัท วิทยุการบินแห่งประเทศไทย จำกัด

102 ซอยงามดูพลี

แขวงทุ่งมหาเมฆ เขตสาธร

กทม. 10120

โทร.02-287-3531-41

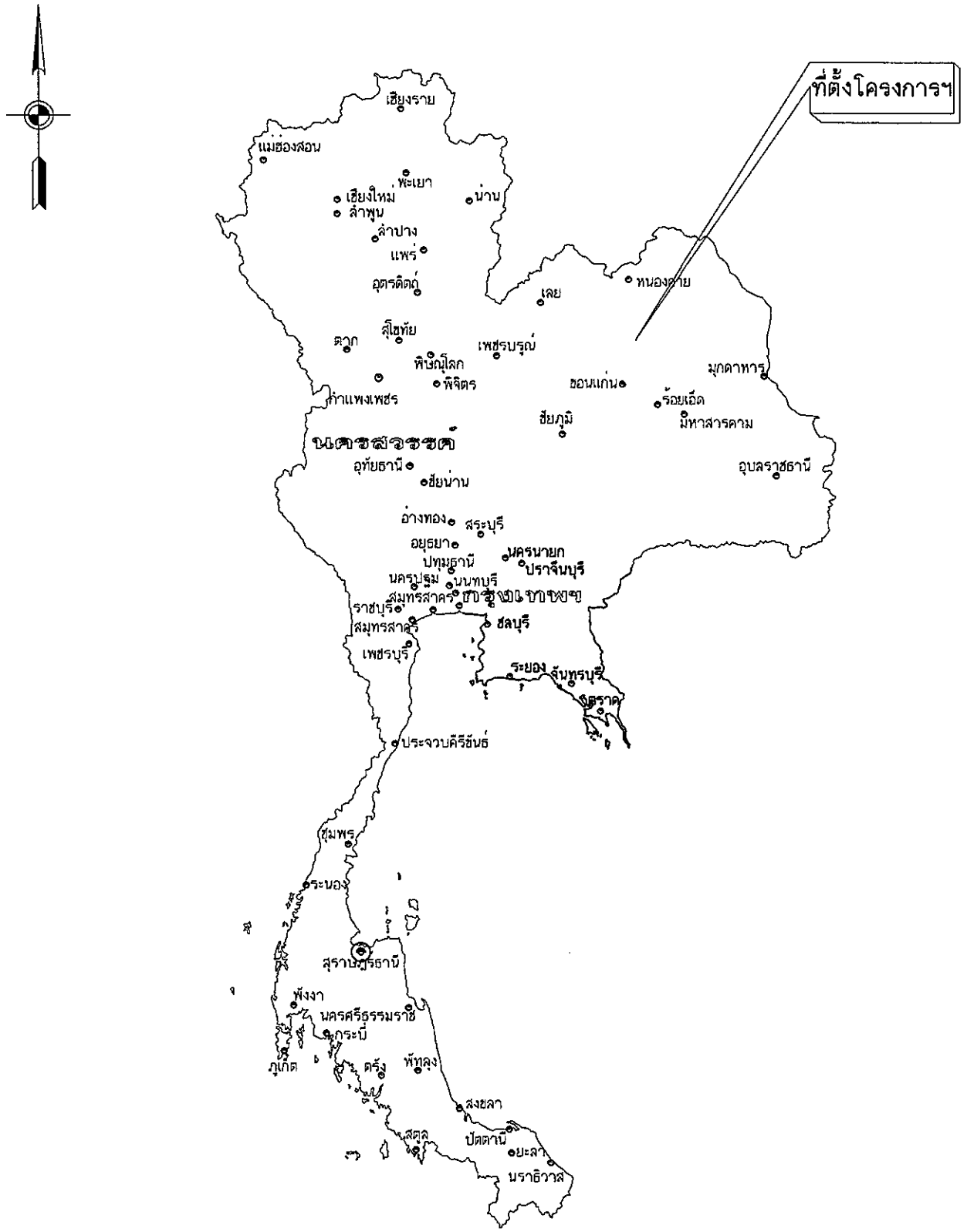

สารบัญแบบ

ลำดับที่	รายละเอียดแบบ	แผ่นที่
0	ปกแบบ	-
1	สารบัญแบบ	1-1/10
2	รายการประกอบแบบ	1-2/10
3	ผังบริเวณหลังคาคลุมพื้นที่จอดรถ	1-3/10
4	แปลนพื้น (ก่อนปรับปรุง)	1-4/10
5	แปลนพื้น (ปรับปรุง)	1-5/10
6	แปลนหลังคา Type A (ปรับปรุง)	1-6/10
7	ผังโครงหลังคา, รูปตัดด้านยาว	1-7/10
	แบบขยายแป่วง 5.00 ม.	
8	รูปตัดด้านสั้น พื้นที่จอดรถยนต์ 6 คัน	1-8/10
9	แบบขยายฐานรากหลังคาคลุมที่จอดรถ	1-9/10
10	แปลนระบบไฟฟ้า	1-10/10

บริษัท วิทยุการบินแห่งประเทศไทย จำกัด
102 ซ.งามดูพลี แขวงทุ่งมหาเมฆ
เขต สาทร ก.ท.ม. 10210
โทร. 285-9108

REGISTER OF ARCHITECTS & ENGINEERS	AUTHORIZED SIGNATURE :
PLANNERS :	
ARCHITECTS :	
ธีร์วรัช ลภานนท์ ภ-สถ 21655	
LANDSCAPE DESIGNERS :	
STRUCTURAL ENGINEERS :	
เมธัส ธรรมประสิทธิ์ ภย. 56044	
ELECTRICAL ENGINEERS :	
อุรพัฒน์ อุลัมปิจานนท์ ภฟฟ. 16146	
MECHANICAL ENGINEERS :	
SANITARY ENGINEERS :	
-	
SURVEY TECHNICAL :	
-	

PROJECT :

งานจัดสร้างหลังคาคลุมพื้นที่จอดรถ
ชนิดโครงเหล็ก พร้อมฐานราก
ณ หอบังคับการบินสกลนคร
และหอบังคับการบินนครพนม

DRAWING :

สารบัญแบบ

NO.	DATE	BY	DESCRIPTION

DRAWING BY : เมธัส ธรรมประสิทธิ์	DRAWING NO. 1-1
CHECK BY : วันชัย คล้ายสกุล	
APPROVED BY : บริชา ศิชาคุลย์	10
FILENAME :	

รายการประกอบแบบก่อสร้าง

การก่อสร้างและรายละเอียดก่อสร้าง

1. โครงการก่อสร้าง
   หลังคาคลุมพื้นที่จอดรถ
2. สถานที่ก่อสร้าง
   ด้านหน้าหอบังคับการบินสกลนคร

ข้อกำหนดและขอบข่ายงานโดยทั่วไป

1. ให้ผู้รับจ้างดำเนินการก่อสร้างอาคารในสถานที่ที่กำหนดให้ดังกล่าว โดยผู้รับจ้างจะเป็นผู้ออกค่าใช้จ่ายทั้งสิ้นในการจัดหาวัสดุก่อสร้าง,อุปกรณ์,เครื่องมือและงานการขนส่งที่จำเป็นในการดำเนินการก่อสร้างตามรูปแบบรายละเอียดแบบก่อสร้างจนกว่าจะแล้วเสร็จสมบูรณ์ ทำการทดลอง ทดสอบการใช้งานให้อยู่ในสภาพใช้การได้เป็นอย่างดีเรียบร้อยถูกต้องตามหลักวิชาการ

2. รายละเอียดก่อสร้างและรายการประกอบแบบ ถือเป็นส่วนหนึ่งของเอกสารประกอบสัญญาจ้าง งานก่อสร้างใดๆ หรือวัสดุ-อุปกรณ์ใดๆ ที่แสดงไว้ในรายละเอียดก่อสร้าง ผู้รับจ้างจะต้องจัดทำโดยถือเสมือนว่าได้แสดงไว้แล้วทั้งสองแห่ง สิ่งใดมิได้ปรากฏในแบบหรือรายการก่อสร้างแต่เป็นงานที่จำเป็นต้องดำเนินการในส่วนต่างๆของงานนั้นให้เสร็จสมบูรณ์ตามหลักวิชาการและสำเร็จลุล่วงไปด้วยดีถือว่าผู้รับจ้างจะต้องดำเนินงานโดยปราศจากข้อแม้ใดๆ

3. ระยะและมาตราส่วนใดๆ ในแบบก่อสร้าง จะต้องมีการตรวจสอบทุกระยะเพื่อไม่ให้เกิดความผิดพลาดขึ้น ระยะต่างที่ปรากฏในแบบก่อสร้างให้ถือตัวที่ระบุเป็นสำคัญการวัดจากแบบโดยตรงอาจก่อให้เกิดความผิดพลาดหากมีข้อขัดแย้งใดๆ ในแบบก่อสร้างและรายการจะต้องแจ้งต่อผู้ควบคุมงานเพื่อรับคำวินิจฉัยก่อนที่จะดำเนินการต่อไป

4. ฝีมือก่อสร้าง ผู้รับจ้างต้องใช้ช่างฝีมือชั้นหนึ่งตามประเภทต่างๆของงานก่อสร้างโดยตลอดด้วยความปราณีต มีคุณภาพมั่นคงแข็งแรง หากมีช่างผู้ใดทำงานไม่เรียบร้อยและไม่ถูกต้องตามหลักวิชาการช่างผู้ว่าจ้างมีสิทธิ์เปลี่ยนแปลงช่างนั้นๆได้

5. วัสดุที่กำหนดสำหรับปูผิวนั้น บุผนังและฝ้าเพดานแต่ไม่ได้กำหนดรายละเอียดชนิดของผิวและวัสดุ ผู้รับจ้างจะต้องแจ้งต่อผู้คุมงาน เพื่อทราบรายละเอียดของสี ชนิดของสีและชนิดผิววัสดุดังกล่าวโดยถือเสมือนว่าเป็นหน้าที่ของผู้รับจ้างที่จะต้องกะเกณฑ์เวลาให้ถูกต้องในการใช้งานของวัสดุแต่ละประเภท

บริษัท วิทยุการบินแห่งประเทศไทย จำกัด
102 ซ.งามดูพลี แขวงทุ่งมหาเมฆ
เขต สาทร ก.ท.ม. 10210
โทร. 285-9108

REGISTER OF ARCHITECTS & ENGINEERS	AUTHORIZED SIGNATURE :
PLANNERS :	
ARCHITECTS :	
ชิร์ธวัช ลภานนท์ ภ-สถ 21655	
LANDSCAPE DESIGNERS :	
STRUCTURAL ENGINEERS :	
เมธัล ธรรมประสิทธิ์ วย.56044	
ELECTRICAL ENGINEERS :	
อุรพัชน์ อุดมปิจานนท์ ภฟท. 16146	
MECHANICAL ENGINEERS :	
SANITARY ENGINEERS :	
-	
SURVEY TECHNICAL :	
-	

PROJECT :

งานจัดสร้างหลังคาคลุมพื้นที่จอดรถ
ชนิดโครงเหล็ก พร้อมฐานราก
ณ หอบังคับการบินสกลนคร
และหอบังคับการบินนครพนม

DRAWING :

รายการประกอบแบบ

NO.	DATE	BY	DESCRIPTION

DRAWING BY : เมธัล ธรรมประสิทธิ์	DRAWING NO. 1-2
CHECK BY : วันชัย คล้ายสกุล	
APPROVED BY : ปรีชา จิตต์ดุลย์	10
FILENAME :	

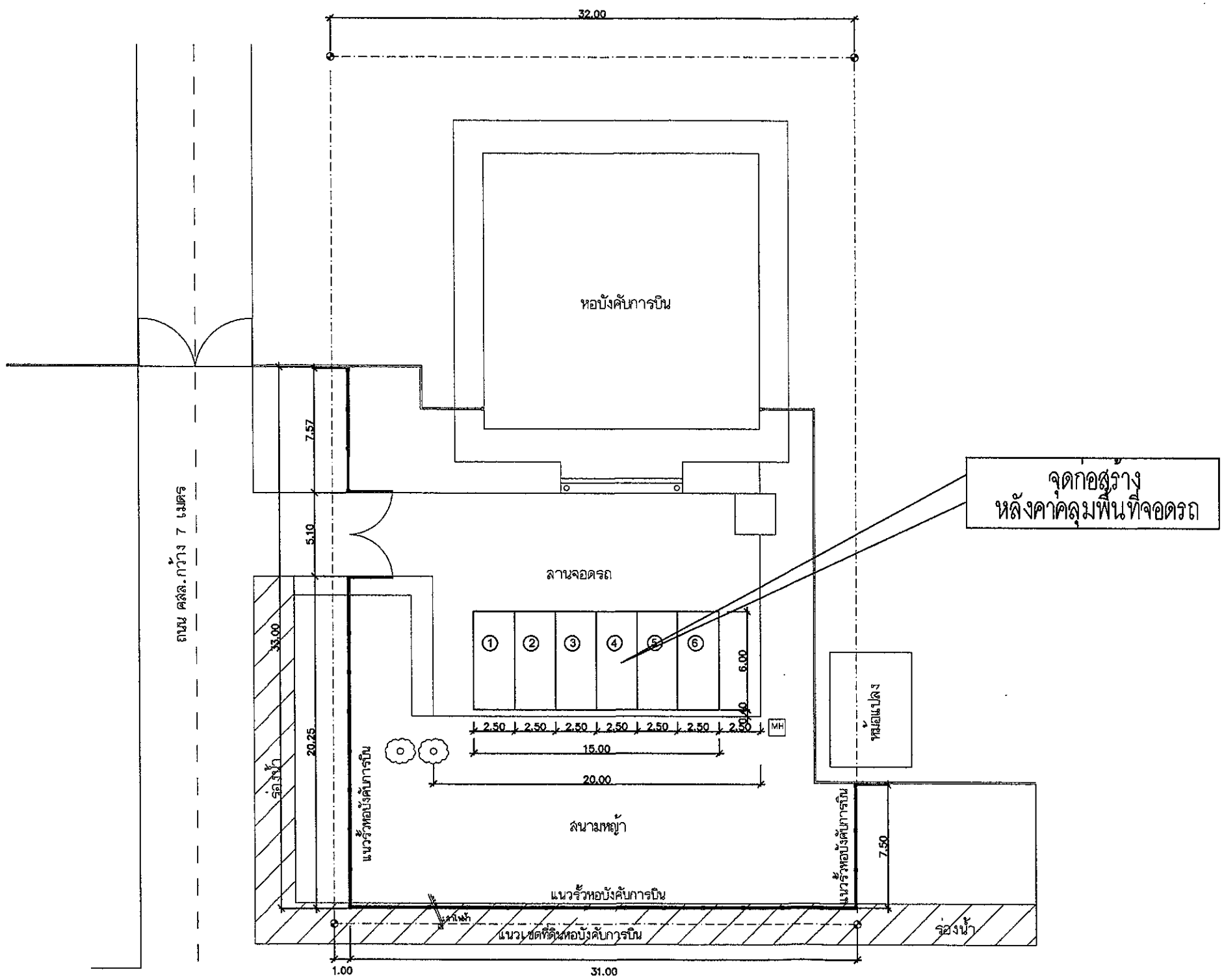

ผังบริเวณหลังคาคลุมพื้นที่จอดรถ หอบังคับการบินสกลนคร

มาตราส่วน 1 : 300

บริษัท วิทยุการบินแห่งประเทศไทย จำกัด
102 ซ.งามดูพลี แขวงทุ่งมหาเมฆ
เขต สาทร ก.ท.ม. 10210
โทร. 285-9108

REGISTER OF ARCHITECTS & ENGINEERS	AUTHORIZED SIGNATURE :
PLANNERS :	
ARCHITECTS :	
ธีร์ธวัช สภานนท์ ภ-สถ 21655	
LANDSCAPE DESIGNERS :	
STRUCTURAL ENGINEERS :	
เมธัส อรรถประสิทธิ์ ภย. 58044	
ELECTRICAL ENGINEERS :	
ดุรพัฒน์ ดุลัมภิรานนท์ ภฟก. 16146	
MECHANICAL ENGINEERS :	
SANITARY ENGINEERS :	
-	
SURVEY TECHNICAL :	
-	

PROJECT :

งานจัดสร้างหลังคาคลุมพื้นที่จอดรถ
ชนิดโครงเหล็ก พร้อมฐานราก
ณ หอบังคับการบินสกลนคร
และหอบังคับการบินนครพนม

DRAWING :

ผังบริเวณหลังคา
คลุมพื้นที่จอดรถ

NO.	DATE	BY	DESCRIPTION

DRAWING BY : เมธัส อรรถประสิทธิ์	DRAWING NO. 1-3
CHECK BY : วันชัย คล้ายสกุล	
APPROVED BY : ศรีชำ พิชาคุณย์	10
FILENAME :	

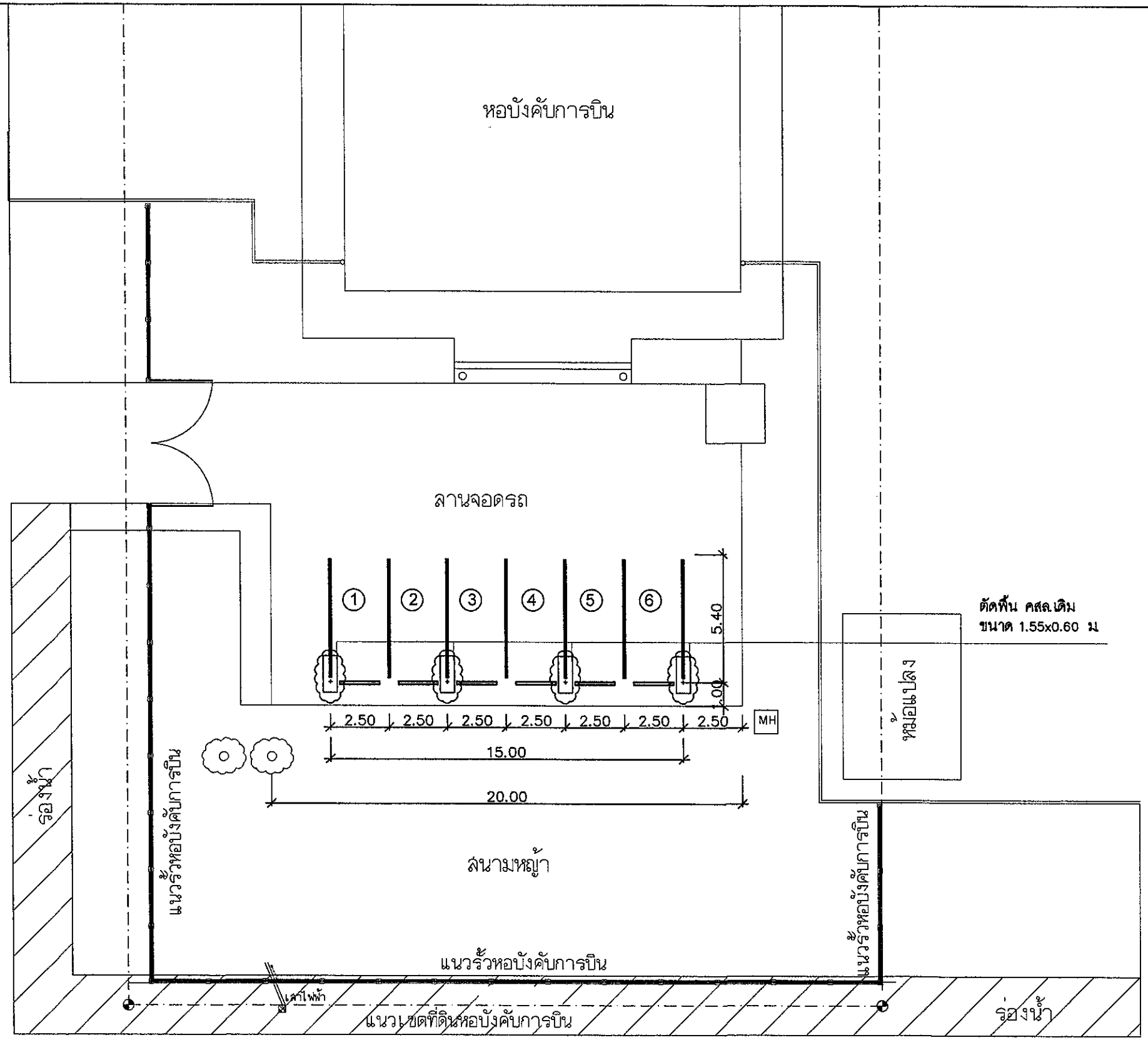

แปลนพื้น (ก่อนปรับปรุง)

มาตราส่วน 1 : 200

รายการที่ผู้รับจ้างต้องปฏิบัติ

- ก่อสร้างหลังคาคลุมพื้นที่จอดรถ Type A สำหรับจอดรถ 6 คัน
- ติดตั้งไฟฟ้าแสงสว่าง (ดูแบบขยายงานไฟฟ้า) โดยเชื่อมต่อสายใหม่กับวงจรแสงสว่างเดิมของ LP ในอาคาร

บริษัท วิทยุการบินแห่งประเทศไทย จำกัด
102 ซ.งามดูพลี แขวงทุ่งมหาเมฆ
เขต สาทร ก.ท.ม. 10210
โทร. 285-9108

REGISTER OF ARCHITECTS & ENGINEERS	AUTHORIZED SIGNATURE :
PLANNERS :	
ARCHITECTS :	
สิริธวัช ลภานนท์ ภ-สถ 21655	
LANDSCAPE DESIGNERS :	
STRUCTURAL ENGINEERS :	
เมธัส อรรถประสิทธิ์ ภย. 56044	
ELECTRICAL ENGINEERS :	
ลุจพัณ์ ลุลัมภีรานนท์ ภฟก. 16146	
MECHANICAL ENGINEERS :	
SANITARY ENGINEERS :	
-	
SURVEY TECHNICAL :	
-	

PROJECT :

งานจัดสร้างหลังคาคลุมพื้นที่จอดรถ ชนิดโครงเหล็ก พร้อมฐานราก ณ หอบังคับการบินสกลนคร และหอบังคับการบินนครพนม

DRAWING :

แปลนพื้น (ก่อนปรับปรุง)

NO.	DATE	BY	DESCRIPTION

DRAWING BY : เมธัส อรรถประสิทธิ์	DRAWING NO. 1-4
CHECK BY : วันชัย คล้ายเสกุล	
APPROVED BY : ปรีชา พิชาลุลย์	10
FILENAME :	

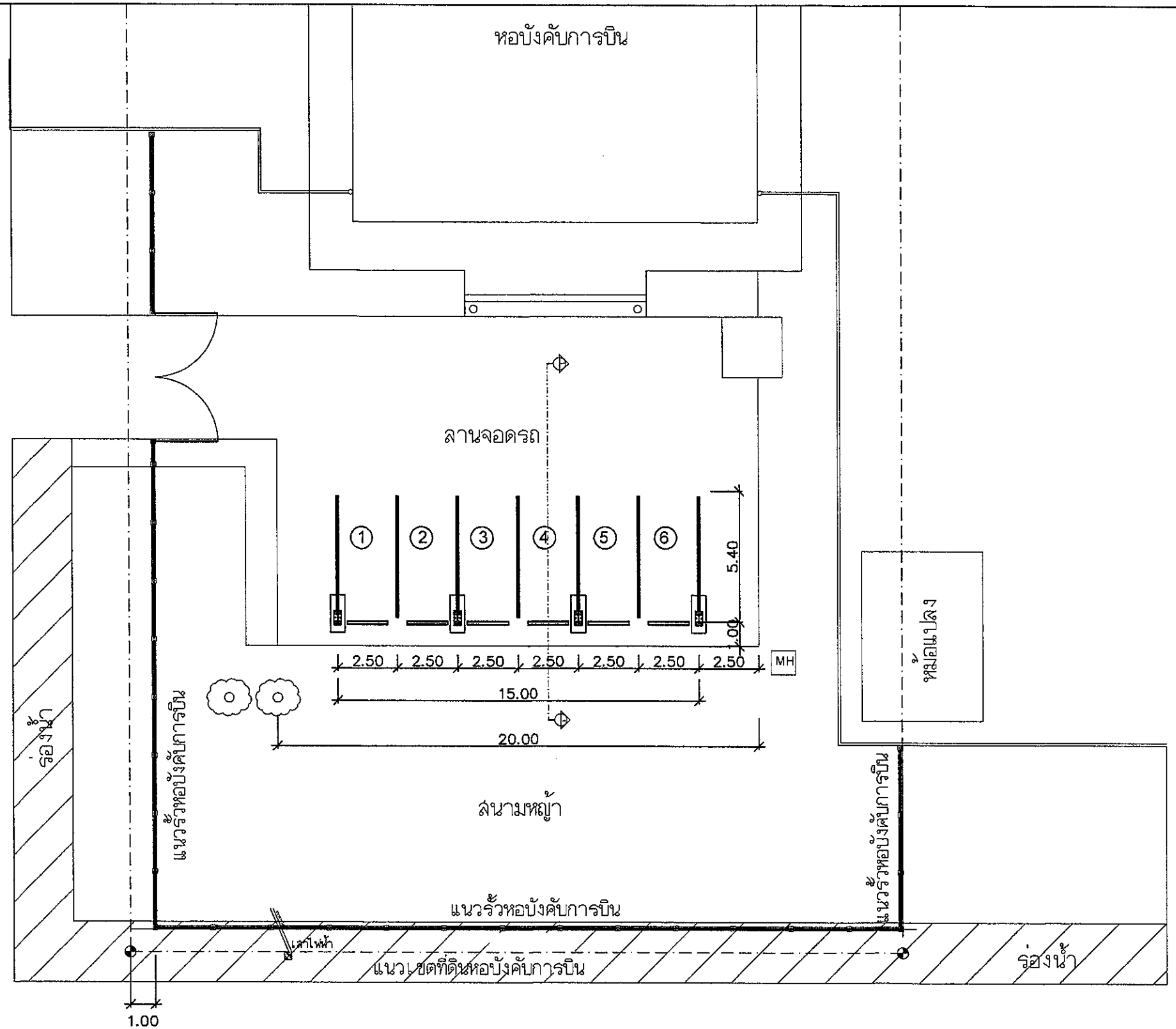

แปลนพื้น (ปรับปรุง)

มาตราส่วน 1 : 200

รายการที่ผู้รับจ้างต้องปฏิบัติ

- ก่อสร้างหลังคาคลุมพื้นที่จอดรถ Type A สำหรับจอดรถ 6 คัน
- ติดตั้งไฟฟ้าแสงสว่าง (ดูแบบขยายงานไฟฟ้า) โดยเชื่อมต่อสายใหม่กับวงจรแสงสว่างเดิมของ LP ในอาคาร

บริษัท วิทยุการบินแห่งประเทศไทย จำกัด
102 ซ.งามดูพลี แขวงทุ่งมหาเมฆ
เขต สาทร ก.ท.ม. 10210
โทร. 285-9108

REGISTER OF ARCHITECTS & ENGINEERS	AUTHORIZED SIGNATURE :
PLANNERS :	
ARCHITECTS :	
ธีร์ธวัช ลภานนท์ ภ-สถ 21655	
LANDSCAPE DESIGNERS :	
STRUCTURAL ENGINEERS :	
เมธัส อรรมประสิทธิ์ ภย.56044	
ELECTRICAL ENGINEERS :	
สุรพัฒน์ ลุลัมภิรานนท์ ภฟา.16146	
MECHANICAL ENGINEERS :	
SANITARY ENGINEERS :	
SURVEY TECHNICAL :	

PROJECT :

งานจัดสร้างหลังคาคลุมพื้นที่จอดรถ ชนิดโครงเหล็ก พร้อมฐานราก ณ หอบังคับการบินสกลนคร และหอบังคับการบินนครพนม

DRAWING :

แปลนพื้น (ปรับปรุง)

NO.	DATE	BY	DESCRIPTION

DRAWING BY : เมธัส อรรมประสิทธิ์	DRAWING NO. 1-5
CHECK BY : วันชัย คล้ายสกุล	
APPROVED BY : ปรีชา จิตาดุลย์	10
FILENAME :	

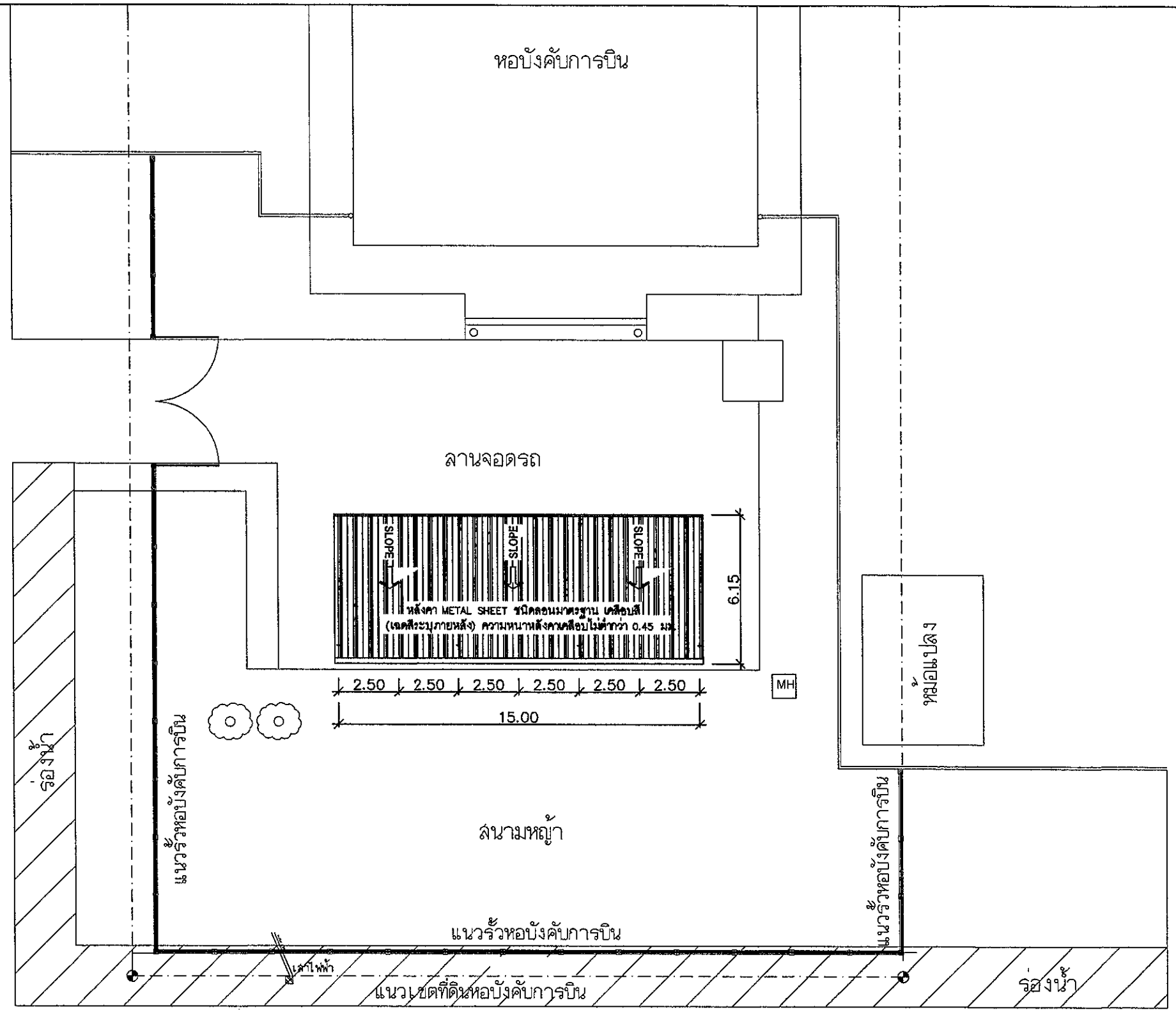

แปลนหลังคา Type A (ปรับปรุง)

มาตราส่วน 1 : 200

รายการที่ผู้รับจ้างต้องปฏิบัติ

- ก่อสร้างหลังคาคลุมพื้นที่จอดรถ Type A สำหรับจอดรถ 6 คัน
- ติดตั้งไฟฟ้าแสงสว่าง (ดูแบบขยายงานไฟฟ้า) โดยเชื่อมต่อสายใหม่กับวงจรแสงสว่างเดิมของ LP ในอาคาร

บริษัท วิทยุการบินแห่งประเทศไทย จำกัด
102 ซ.งามดูพลี แขวงทุ่งมหาเมฆ
เขต สาทร ก.ท.ม. 10210
โทร. 285-9108

REGISTER OF ARCHITECTS & ENGINEERS	AUTHORIZED SIGNATURE :
PLANNERS :	
ARCHITECTS :	
ชีร์ธวัช ลภานนท์ ภ-สถ 21655	
LANDSCAPE DESIGNERS :	
STRUCTURAL ENGINEERS :	
เมธัส อรรถประสิทธิ์ วย. 56044	
ELECTRICAL ENGINEERS :	
ลูรพัฒน์ ลุลัมภีรานนท์ ภฟท. 16146	
MECHANICAL ENGINEERS :	
SANITARY ENGINEERS :	
SURVEY TECHNICAL :	

PROJECT :

งานจัดสร้างหลังคาคลุมพื้นที่จอดรถ ชนิดโครงเหล็ก พร้อมฐานราก ณ หอบังคับการบินสกลนคร และหอบังคับการบินนครพนม

DRAWING :

แปลนหลังคา Type A (ปรับปรุง)

NO.	DATE	BY	DESCRIPTION

DRAWING BY : เมธัส อรรถประสิทธิ์	DRAWING NO. 1-6
CHECK BY : วันชัย คล้ายสกุล	
APPROVED BY : บริชา พิชาลุลย์	10
FILENAME :	

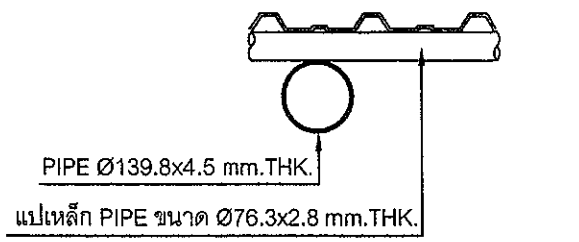

แบบขยายแปช่วง Span 5.00 ม.

Not to Scale

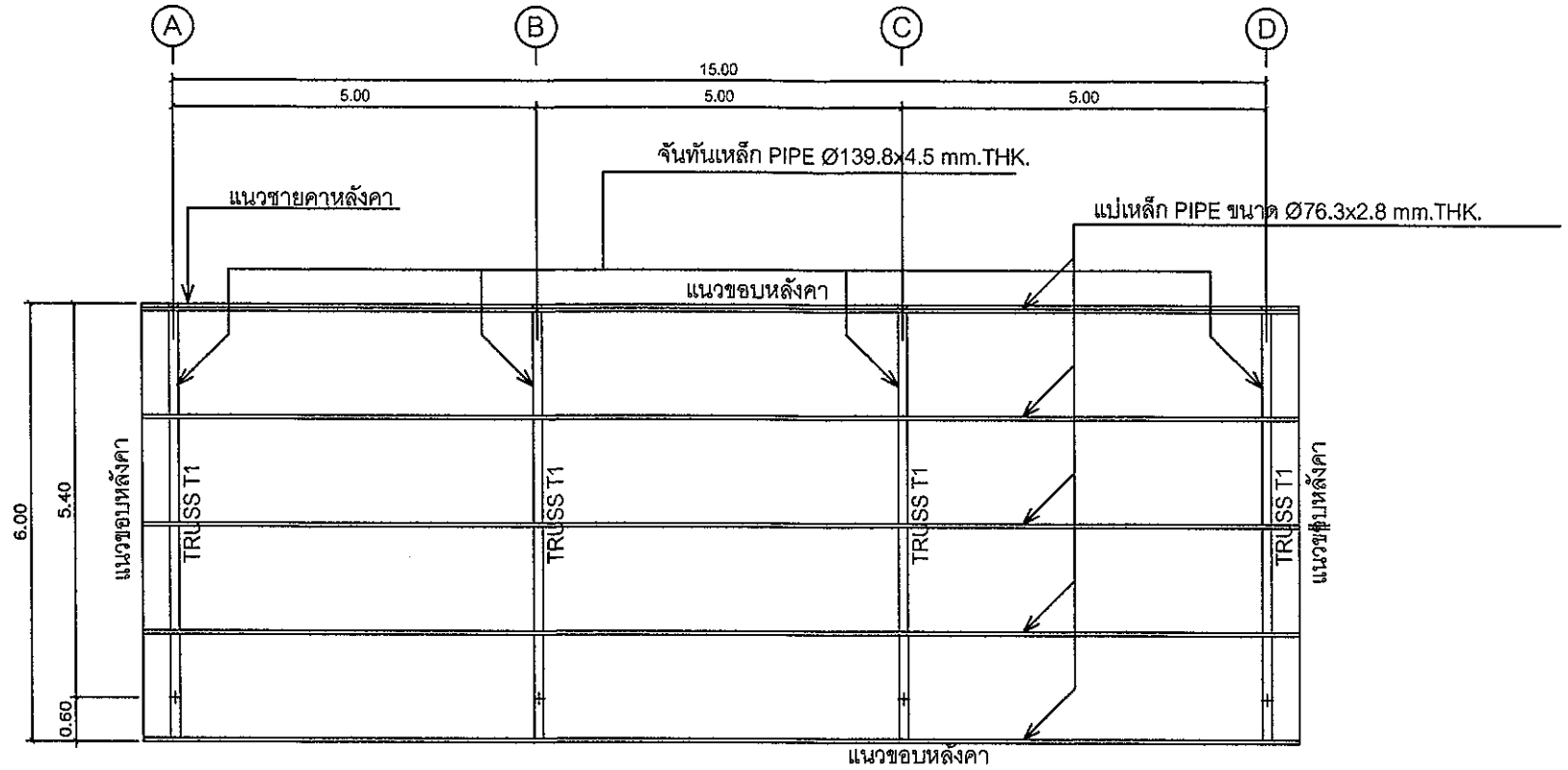

ผังโครงหลังคา

มาตราส่วน 1:100

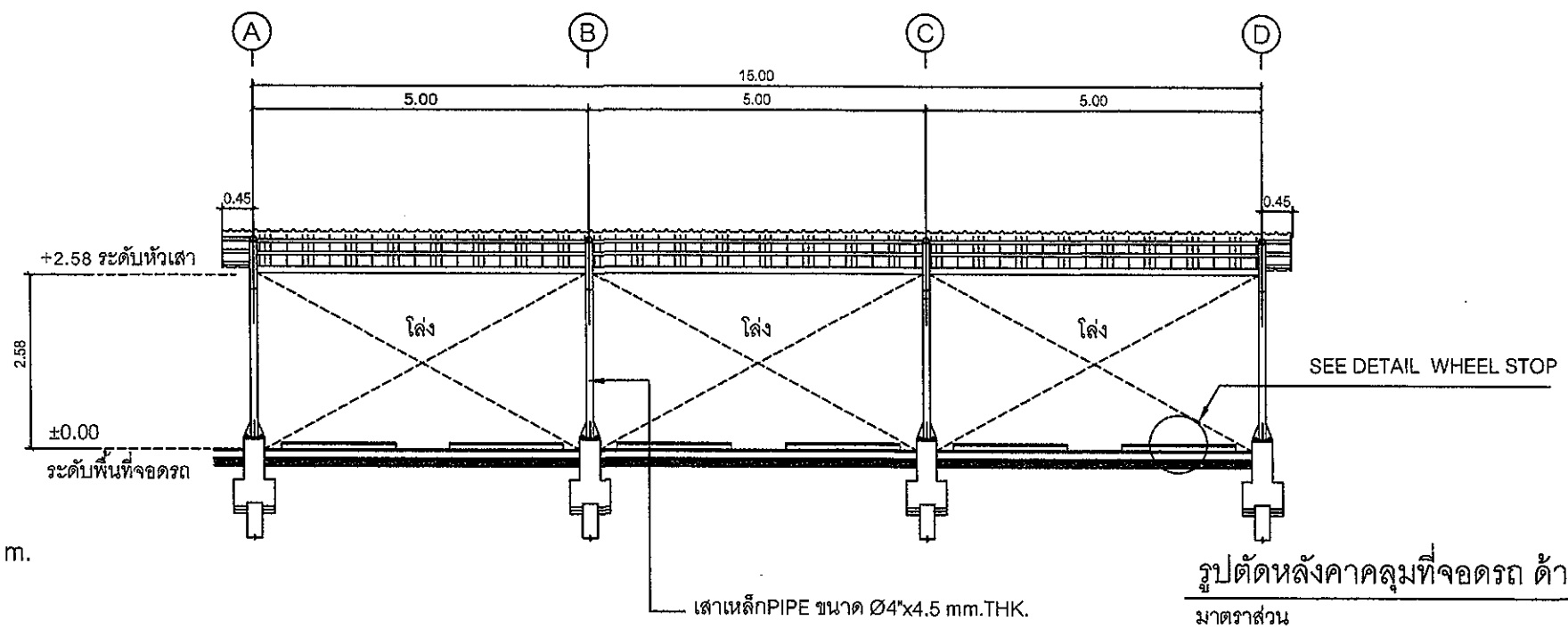

รูปตัดหลังคาคลุมที่จอดรถ ด้านยาว

มาตราส่วน 1:100

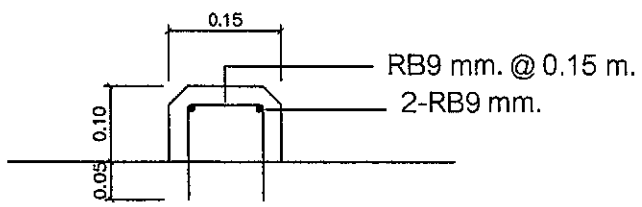

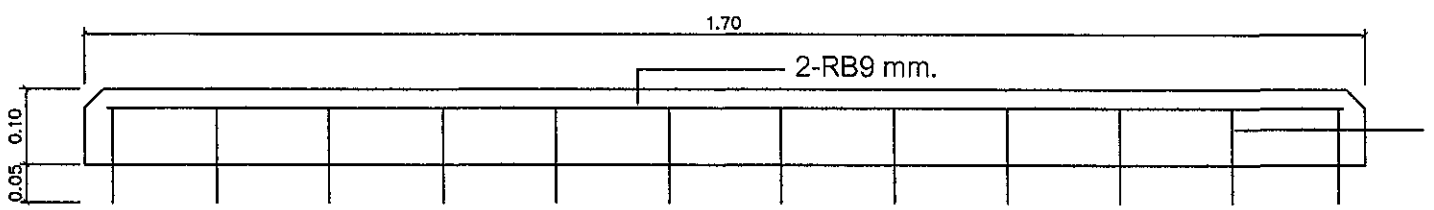

WHEEL STOPPER

บริษัท วิทยุการบินแห่งประเทศไทย จำกัด
102 ซ.งามดูพลี แขวงทุ่งมหาเมฆ
เขต สาทร ก.ท.ม. 10210
โทร. 285-9108

REGISTER OF ARCHITECTS & ENGINEERS	AUTHORIZED SIGNATURE :
PLANNERS :	
ARCHITECTS :	
ชิงชัยวัช สภานนท์ ภ-สถ 21655	
LANDSCAPE DESIGNERS :	
STRUCTURAL ENGINEERS :	
เมธัส อรรถประสิทธิ์ ภย.56044	
ELECTRICAL ENGINEERS :	
จุรพัฒน์ สุดัมปิราณนท์ ภฟท. 16146	
MECHANICAL ENGINEERS :	
SANITARY ENGINEERS :	
-	
SURVEY TECHNICAL :	
-	

PROJECT :

งานจัดสร้างหลังคาคลุมพื้นที่จอดรถ ชนิดโครงเหล็ก พร้อมฐานราก ณ หอบังคับการบินสกลนคร และหอบังคับการบินนครพนม

DRAWING :

ผังโครงหลังคา, รูปตัดด้านยาว แบบขยายแปช่วง 5.00 ม.

NO.	DATE	BY	DESCRIPTION

DRAWING BY : เมธัส อรรถประสิทธิ์	DRAWING NO. 1-7
CHECK BY : วันชัย คล้ายสกุล	
APPROVED BY : บริชา จิชาตุลย์	10
FILENAME :	

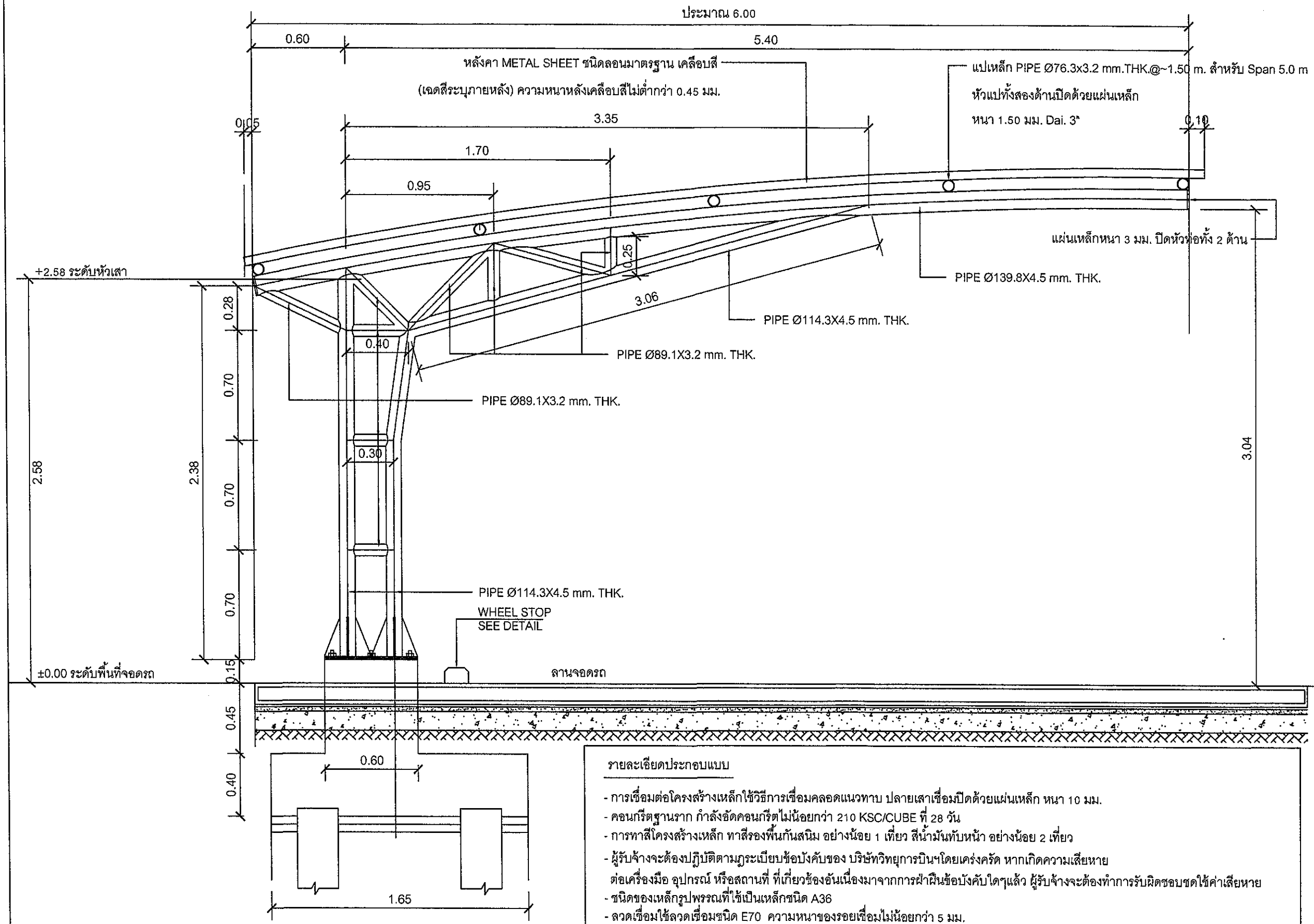

รายละเอียดประกอบแบบ

- การเชื่อมต่อโครงสร้างเหล็กใช้วิธีการเชื่อมคลอดแนวทาบ ปลายเสาเชื่อมปิดด้วยแผ่นเหล็ก หนา 10 มม.
- คอนกรีตฐานราก กำลังอัดคอนกรีตไม่น้อยกว่า 210 KSC/CUBE ที่ 28 วัน
- การทาสีโครงสร้างเหล็ก ทาสีรองพื้นกันสนิม อย่างน้อย 1 เที่ยว สีน้ำมันทับหน้า อย่างน้อย 2 เที่ยว
- ผู้รับจ้างจะต้องปฏิบัติตามกฎระเบียบข้อบังคับของ บริษัทวิทยุการบินฯโดยเคร่งครัด หากเกิดความเสียหาย ต่อเครื่องมือ อุปกรณ์ หรือสถานที่ ที่เกี่ยวข้องอันเนื่องมาจากการฝ่าฝืนข้อบังคับใดๆแล้ว ผู้รับจ้างจะต้องทำการรับผิดชอบชดใช้ค่าเสียหาย
- ชนิดของเหล็กรูปพรรณที่ใช้เป็นเหล็กชนิด A36
- ลวดเชื่อมใช้ลวดเชื่อมชนิด E70 ความหนาของรอยเชื่อมไม่น้อยกว่า 5 มม.

รูปตัดด้านสั้น พื้นที่จอดรถยนต์ 6 คัน

มาตราส่วน 1 : 25

บริษัท วิทยุการบินแห่งประเทศไทย จำกัด
102 ซ.งามดูพลี แขวงทุ่งมหาเมฆ
เขต สาทร ก.ท.ม. 10210
โทร. 285-9108

REGISTER OF ARCHITECTS & ENGINEERS	AUTHORIZED SIGNATURE :
PLANNERS :	
ARCHITECTS :	
ธีร์อรัช สมานนท์ ภ-สถ 21655	
LANDSCAPE DESIGNERS :	
STRUCTURAL ENGINEERS :	
เมธัส ธรรมประสิทธิ์ ภย.56044	
ELECTRICAL ENGINEERS :	
จุฬพัชน์ จุลสัมปัชานนท์ ภฟา.16146	
MECHANICAL ENGINEERS :	
SANITARY ENGINEERS :	
-	
SURVEY TECHNICAL :	
-	

PROJECT :

งานจัดสร้างหลังคาคลุมพื้นที่จอดรถ ชนิดโครงเหล็ก พร้อมฐานราก ณ หอบังคับการบินสกลนคร และหอบังคับการบินนครพนม

DRAWING :

รูปตัดด้านสั้น พื้นที่จอดรถยนต์ 6 คัน

NO.	DATE	BY	DESCRIPTION

DRAWING BY : เมธัส ธรรมประสิทธิ์	DRAWING NO. 1-8
CHECK BY : วันชัย คล้ายสกุล	
APPROVED BY : บริชา พิชาหุลย์	10
FILENAME :	

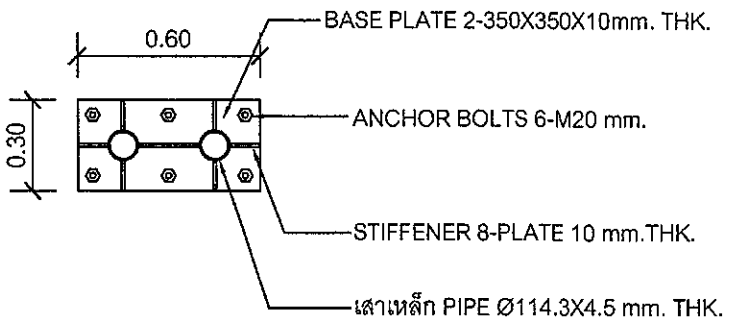

BASE PLATE

มาตราส่วน 1 : 25

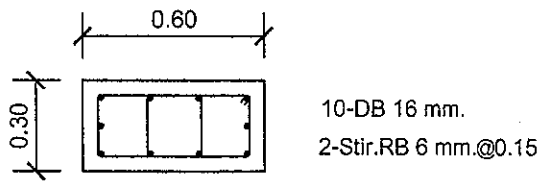

SECTION X

มาตราส่วน 1 : 25

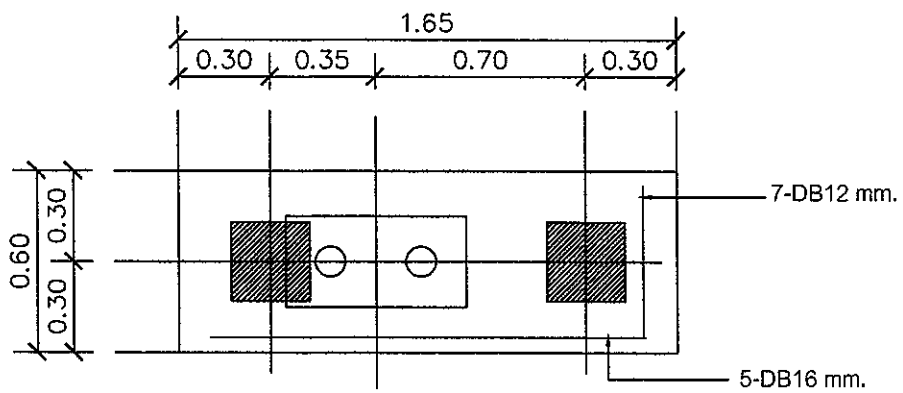

FOUNDATION PLAN

มาตราส่วน 1 : 25

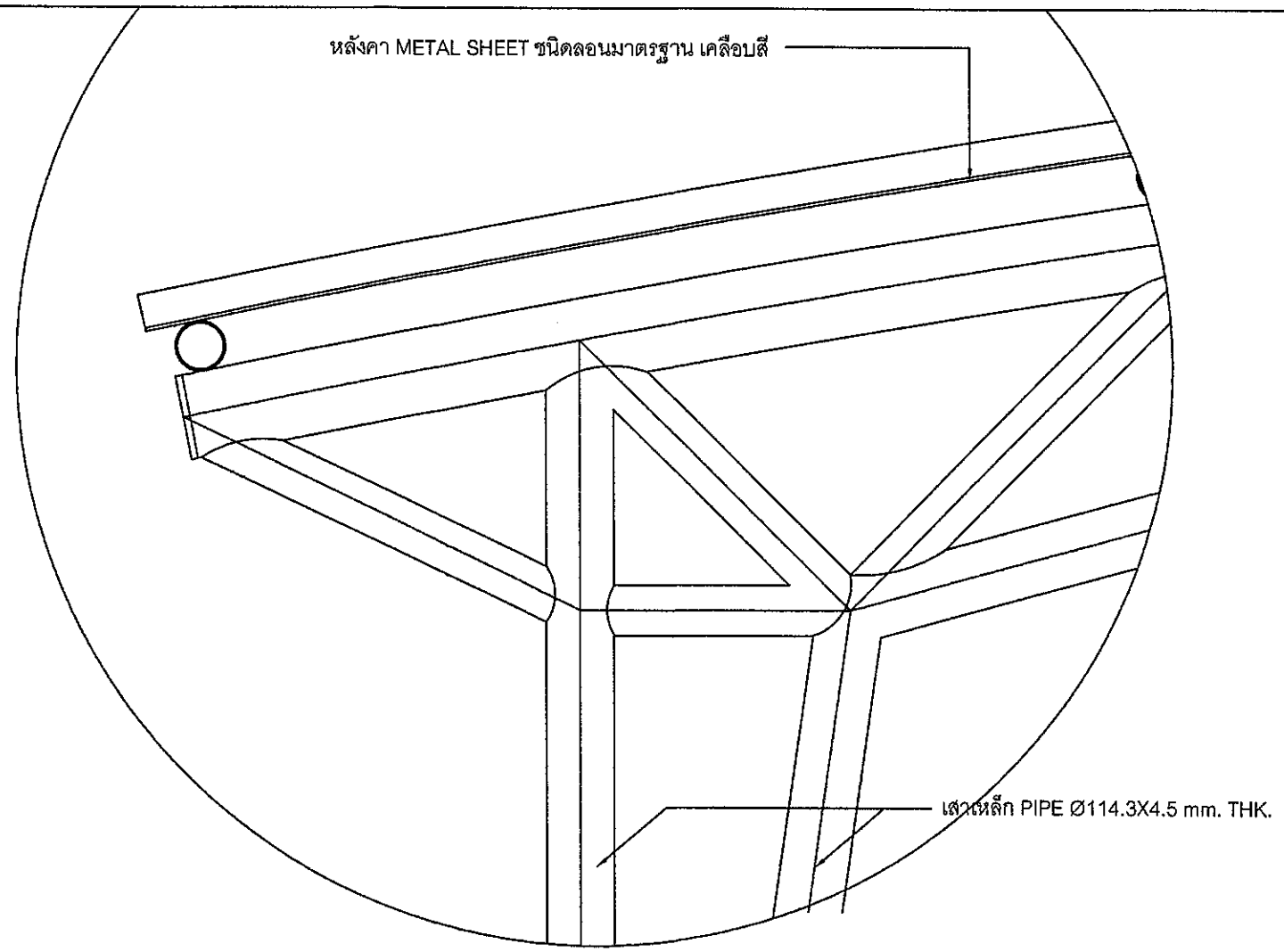

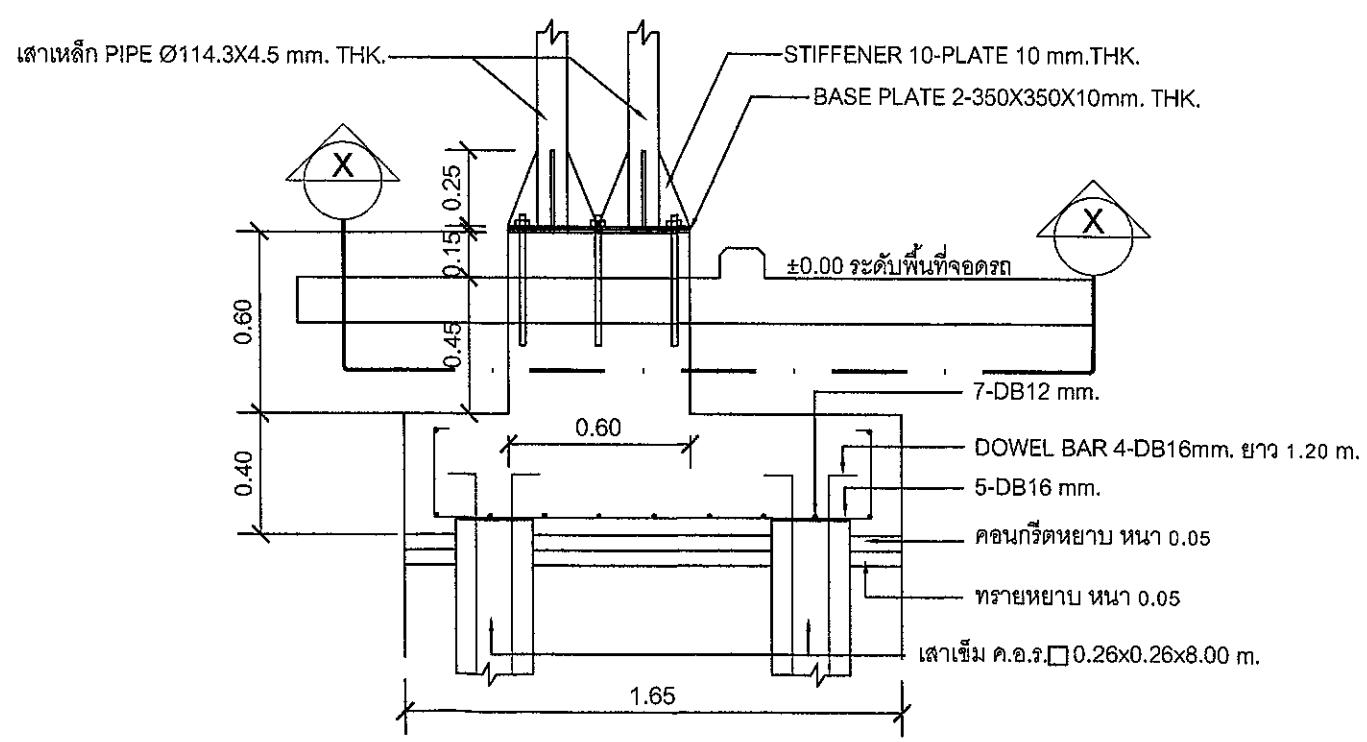

SECTION

มาตราส่วน 1 : 25

บริษัท วิทยุการบินแห่งประเทศไทย จำกัด
102 ซ.งามดูพลี แขวงทุ่งมหาเมฆ
เขต สาทร ก.ท.ม. 10210
โทร. 285-9108

REGISTER OF ARCHITECTS & ENGINEERS	AUTHORIZED SIGNATURE :
PLANNERS :	
ARCHITECTS :	
ธีร์ธวัช ลภานนท์ ภ-สถ 21655	
LANDSCAPE DESIGNERS :	
STRUCTURAL ENGINEERS :	
เมธัส อรรฆประสิทธิ์ ภย.56044	
ELECTRICAL ENGINEERS :	
สุรพัฒน์ สุดมีศรานนท์ ภฟา.16146	
MECHANICAL ENGINEERS :	
SANITARY ENGINEERS :	
-	
SURVEY TECHNICAL :	
-	

PROJECT :
งานจัดสร้างหลังคาคลุมพื้นที่จอดรถ ชนิดโครงเหล็ก พร้อมฐานราก ณ หอบังคับการบินสกลนคร และหอบังคับการบินนครพนม

DRAWING :
แบบขยายฐานรากหลังคาคลุมที่จอดรถ

NO.	DATE	BY	DESCRIPTION

DRAWING BY : เมธัส อรรฆประสิทธิ์	DRAWING NO. 1-9
CHECK BY : วันชัย คล้ายสกุล	
APPROVED BY : บริชา ศิชาคุลย์	10
FILENAME :	

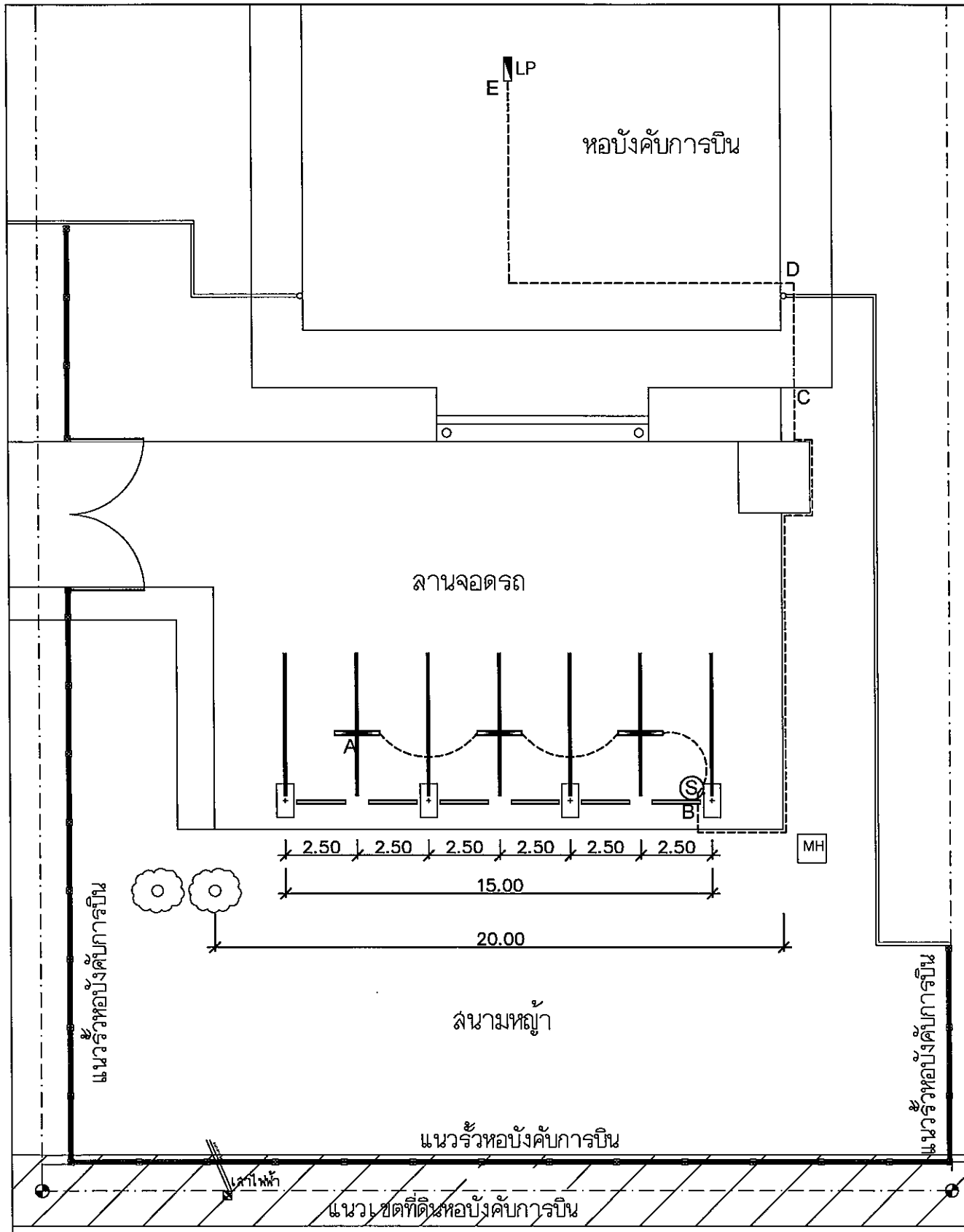

สัญลักษณ์

LP : Load Panel (มีอยู่เดิม/ติดตั้งอยู่ที่ห้องระบบไฟฟ้าอาคาร ชั้น 1)

▬ : โคมฟลูออเรสเซนต์ (ติดตั้งใหม่) LED–T8 18W พร้อมฝาครอบกันน้ำ ติดตั้งใต้หลังคาโรงจอดรถ

Ⓢ : SINGLE SWITCH 10A 240V. (ON–OFF) (ติดตั้งใหม่)

------ : NYY/THW 2x2.5sq.mm. in IMC ø 1"/EMT ø 1/2" เดินท่อเกาะผนัง เสา หรือฝังใต้ดิน ตามพื้นที่การติดตั้ง (ยกเว้นการติดตั้งเหนือฝ้าในอาคาร ให้ใช้ท่อ FLEX ø 1/2" ร่วมกับ EMT ø 1/2" ได้ตามความเหมาะสม)

หมายเหตุ : – ให้เดินสายสำหรับโคมไฟที่ติดตั้งใหม่เข้ากับวงจรแสงสว่างเดิมของ LP โดยกำหนด CB ย่อย ของวงจรแสงสว่างเดิมที่จะเชื่อมต่อ ในหน้างานอีกครั้ง

– ให้เดินสายร้อยท่อฝังใต้ดินไม่น้อยกว่า 0.50 ม หรือตามความเหมาะสมของสภาพพื้นที่

ระยะการเดินสาย NYY/THW

– ระยะเดินสายร้อยท่อระหว่างดวงโคม (A–B) ประมาณ 19.00 ม (THW 2x2.5 sq.mm. in EMT ø 1/2")

– ระยะเดินสายร้อยท่อฝังใต้ดิน (B–C) ประมาณ 22.00 ม (NYY 2x2.5 sq.mm. in IMC ø 1")

– ระยะเดินสายร้อยท่อฝังใต้ดินและสกัดผิวทรายล้าง (C–D) ประมาณ 3.00 ม (NYY 2x2.5 sq.mm. in IMC ø 1")

– ระยะเดินสายร้อยท่อติดตั้งเหนือฝ้าและพื้นที่ภายในอาคาร (D–E) ประมาณ 25.00 ม (THW 2x2.5 sq.mm. in EMT/FLEX ø 1/2")

แปลนระบบไฟฟ้า (ปรับปรุง)

มาตราส่วน 1 : 200

บริษัท วิทยุการบินแห่งประเทศไทย จำกัด
102 ซ.งามดูพลี แขวงทุ่งมหาเมฆ
เขต สาทร ก.ท.ม. 10210
โทร. 285-9108

REGISTER OF ARCHITECTS & ENGINEERS	AUTHORIZED SIGNATURE :
PLANNERS :	
ARCHITECTS :	
อิจจวัช สภาพนท์ ภ-สถ 21655	
LANDSCAPE DESIGNERS :	
STRUCTURAL ENGINEERS :	
เมธัส ธรรมประสิทธิ์ ภย.56044	
ELECTRICAL ENGINEERS :	
สุรพัฒน์ สุลัมภีราชนท์ ภฟา.16146	
MECHANICAL ENGINEERS :	
SANITARY ENGINEERS :	
SURVEY TECHNICAL :	

PROJECT :

งานจัดสร้างหลังคาคลุมพื้นที่จอดรถ ชนิดโครงเหล็ก พร้อมฐานราก ณ หอบังคับการบินสกลนคร และหอบังคับการบินนครพนม

DRAWING :

แปลนระบบไฟฟ้า

NO.	DATE	BY	DESCRIPTION

DRAWING BY : เมธัส ธรรมประสิทธิ์	DRAWING NO. 1-10
CHECK BY : วันชัย คล้ายสกุล	
APPROVED BY : ปรีชา พิชาคุลย์	10
FILENAME :	

บริษัท วิทยุการบินแห่งประเทศไทย จำกัด

AERONAUTICAL RADIO OF THAILAND CO., LTD

หมวดงาน : หลังคาคลุมพื้นที่จอดรถ

ชนิดโครงเหล็ก พร้อมฐานราก

ณ หอบังคับการบินนครพนม

บริษัท วิทยุการบินแห่งประเทศไทย จำกัด

102 ซอยงามดูพลี

แขวงทุ่งมหาเมฆ เขตสาธร

กทม. 10120

โทร.02-287-3531-41

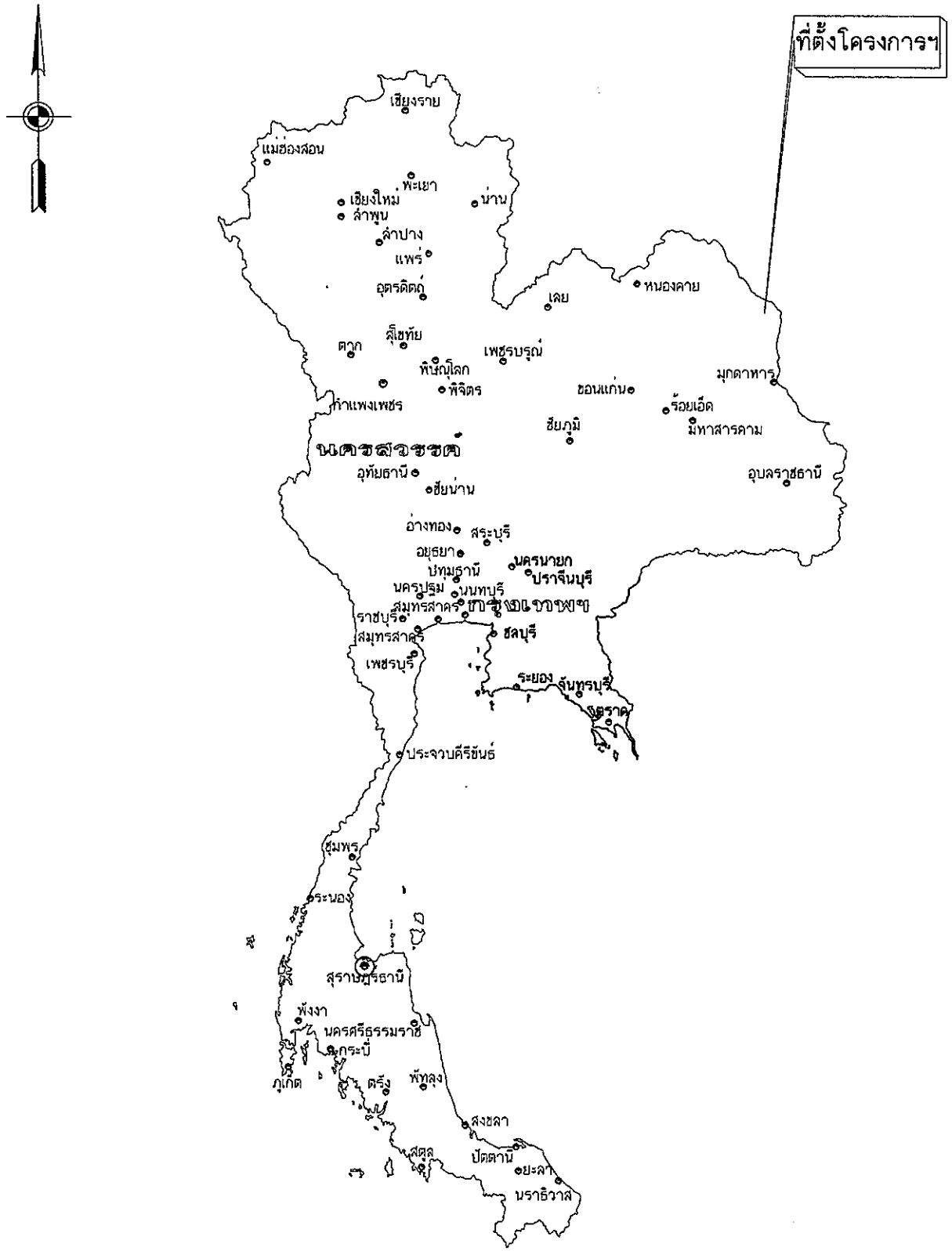

สารบัญแบบ

ลำดับที่	รายละเอียดแบบ	แผ่นที่
0	ปกแบบ	--
1	สารบัญแบบ	2-1/11
2	รายการประกอบแบบ	2-2/11
3	ผังบริเวณหลังคาคลุมพื้นที่จอดรถ	2-3/11
4	แบบรื้อถอนหลังคาคลุมพื้นที่ทิ้งขยะ	2-4/11
5	แปลนพื้น (ก่อนปรับปรุง)	2-5/11
6	แปลนพื้น (ปรับปรุง)	2-6/11
7	แปลนหลังคา Type A (ปรับปรุง)	2-7/11
8	ผังโครงหลังคา, รูปตัดด้านยาว	2-8/11
	แบบขยายแปช่วง 5.00 และ 7.50 ม.	
9	รูปตัดด้านสั้น พื้นที่จอดรถยนต์ 7 คัน	2-9/11
10	แบบขยายฐานรากหลังคาคลุมที่จอดรถ	2-10/11
11	แปลนระบบไฟฟ้า	2-11/11

บริษัท วิทยุการบินแห่งประเทศไทย จำกัด
102 ซ.งามดูพลี แขวงทุ่งมหาเมฆ
เขต สาทร ก.ท.ม. 10210
โทร. 285-9108

REGISTER OF ARCHITECTS & ENGINEERS	AUTHORIZED SIGNATURE :
PLANNERS :	
ARCHITECTS :	
ธีร์ธวัช สภานนท์ ภ-สถ 21655	
LANDSCAPE DESIGNERS :	
STRUCTURAL ENGINEERS :	
เมธัส ธรรมประสิทธิ์ ภย.56044	
ELECTRICAL ENGINEERS :	
จุรพัฒน์ จุลัมปิรานนท์ ภฟฟ. 16146	
MECHANICAL ENGINEERS :	
SANITARY ENGINEERS :	
-	
SURVEY TECHNICAL :	
-	

PROJECT :

งานจัดสร้างหลังคาคลุมพื้นที่จอดรถ
ชนิดโครงเหล็ก พร้อมฐานราก
ณ หอบังคับการบินสกลนคร
และหอบังคับการบินนครพนม

DRAWING :

รายการประกอบแบบ

NO.	DATE	BY	DESCRIPTION

DRAWING BY : เมธัส ธรรมประสิทธิ์	DRAWING NO. 2-1
CHECK BY : วันชัย คล้ายสกุล	
APPROVED BY : ปริชา จิตาดุลย์	11
FILENAME :	

รายการประกอบแบบก่อสร้าง

การก่อสร้างและรายละเอียดก่อสร้าง

1. โครงการก่อสร้าง
   หลังคาคลุมพื้นที่จอดรถ
2. สถานที่ก่อสร้าง
   ด้านข้างอาคารหอบังคับการบินนครพนม

ข้อกำหนดและขอบข่ายงานโดยทั่วไป

1. ให้ผู้รับจ้างดำเนินการก่อสร้างอาคารในสถานที่ที่กำหนดให้ดังกล่าว โดยผู้รับจ้างจะเป็นผู้ออกค่าใช้จ่ายทั้งสิ้นในการจัดหาวัสดุก่อสร้าง,อุปกรณ์,เครื่องมือและงานการขนส่งที่จำเป็นในการดำเนินการก่อสร้างตามรูปแบบรายละเอียดแบบก่อสร้างจนกว่าจะแล้วเสร็จสมบูรณ์ ทำการทดลอง ทดสอบการใช้งานให้อยู่ในสภาพใช้การได้เป็นอย่างดีเรียบร้อยถูกต้องตามหลักวิชาการ

2. รายละเอียดก่อสร้างและรายการประกอบแบบ ถือเป็นส่วนหนึ่งของเอกสารประกอบสัญญาจ้าง งานก่อสร้างใดๆ หรือวัสดุ-อุปกรณ์ใดๆ ที่แสดงไว้ในรายละเอียดก่อสร้าง ผู้รับจ้างจะต้องจัดทำโดยถือเสมือนว่าได้แสดงไว้แล้วทั้งสองแห่ง สิ่งใดมิได้ปรากฏในแบบหรือรายการก่อสร้างแต่เป็นงานที่จำเป็นต้องดำเนินการในส่วนต่างๆของงานนั้นให้เสร็จสมบูรณ์ตามหลักวิชาการและสำเร็จลุล่วงไปด้วยดีถือว่าผู้รับจ้างจะต้องดำเนินงานโดยปราศจากข้อแม้ใดๆ

3. ระยะและมาตราส่วนใดๆ ในแบบก่อสร้าง จะต้องมีการตรวจสอบทุกระยะเพื่อไม่ให้เกิดความผิดพลาดขึ้น ระยะต่างที่ปรากฏในแบบก่อสร้างให้ถือตัวที่ระบุเป็นสำคัญการวัดจากแบบโดยตรงอาจก่อให้เกิดความผิดพลาดหากมีข้อขัดแย้งใดๆ ในแบบก่อสร้างและรายการจะต้องแจ้งต่อผู้ควบคุมงานเพื่อรับคำวินิจฉัยก่อนที่จะดำเนินการต่อไป

4. ฝีมือก่อสร้าง ผู้รับจ้างต้องใช้ช่างฝีมือชั้นหนึ่งตามประเภทต่างๆของงานก่อสร้างโดยตลอดด้วยความปราณีต มีคุณภาพมั่นคงแข็งแรง หากมีช่างผู้ใดทำงานไม่เรียบร้อยและไม่ถูกต้องตามหลักวิชาการช่างผู้ว่าจ้างมีสิทธิ์เปลี่ยนแปลงช่างนั้นๆได้

5. วัสดุที่กำหนดสำหรับปูผิวนั้น บุผนังและฝ้าเพดานแต่ไม่ได้กำหนดรายละเอียดชนิดของผิวและวัสดุ ผู้รับจ้างจะต้องแจ้งต่อผู้คุมงาน เพื่อทราบรายละเอียดของสี ชนิดของสีและชนิดผิววัสดุดังกล่าวโดยถือเสมือนว่าเป็นหน้าที่ของผู้รับจ้างที่จะต้องกะเกณฑ์เวลาให้ถูกต้องในการใช้งานของวัสดุแต่ละประเภท

บริษัท วิทยุการบินแห่งประเทศไทย จำกัด
102 ซ.งามดูพลี แขวงทุ่งมหาเมฆ
เขต สาทร ก.ท.ม. 10210
โทร. 285-9108

REGISTER OF ARCHITECTS & ENGINEERS	AUTHORIZED SIGNATURE :
PLANNERS :	
ARCHITECTS :	
ธีร์ธวัช สถานนท์ ภ-สถ 21655	
LANDSCAPE DESIGNERS :	
STRUCTURAL ENGINEERS :	
เมธัส ธรรมประสิทธิ์ ภย. 56044	
ELECTRICAL ENGINEERS :	
สุรพันธ์ สุดมีจานนท์ ภฟฟ. 16146	
MECHANICAL ENGINEERS :	
SANITARY ENGINEERS :	
-	
SURVEY TECHNICAL :	
-	

PROJECT :

งานจัดสร้างหลังคาคลุมพื้นที่จอดรถ
ชนิดโครงเหล็ก พร้อมฐานราก
ณ หอบังคับการบินสกลนคร
และหอบังคับการบินนครพนม

DRAWING :

รายการประกอบแบบ

NO.	DATE	BY	DESCRIPTION

DRAWING BY : เมธัส ธรรมประสิทธิ์	DRAWING NO. 2-2
CHECK BY : วันชัย คล้ายสกุล	
APPROVED BY : ปรีชา พิชาคูลย์	1
FILENAME :	

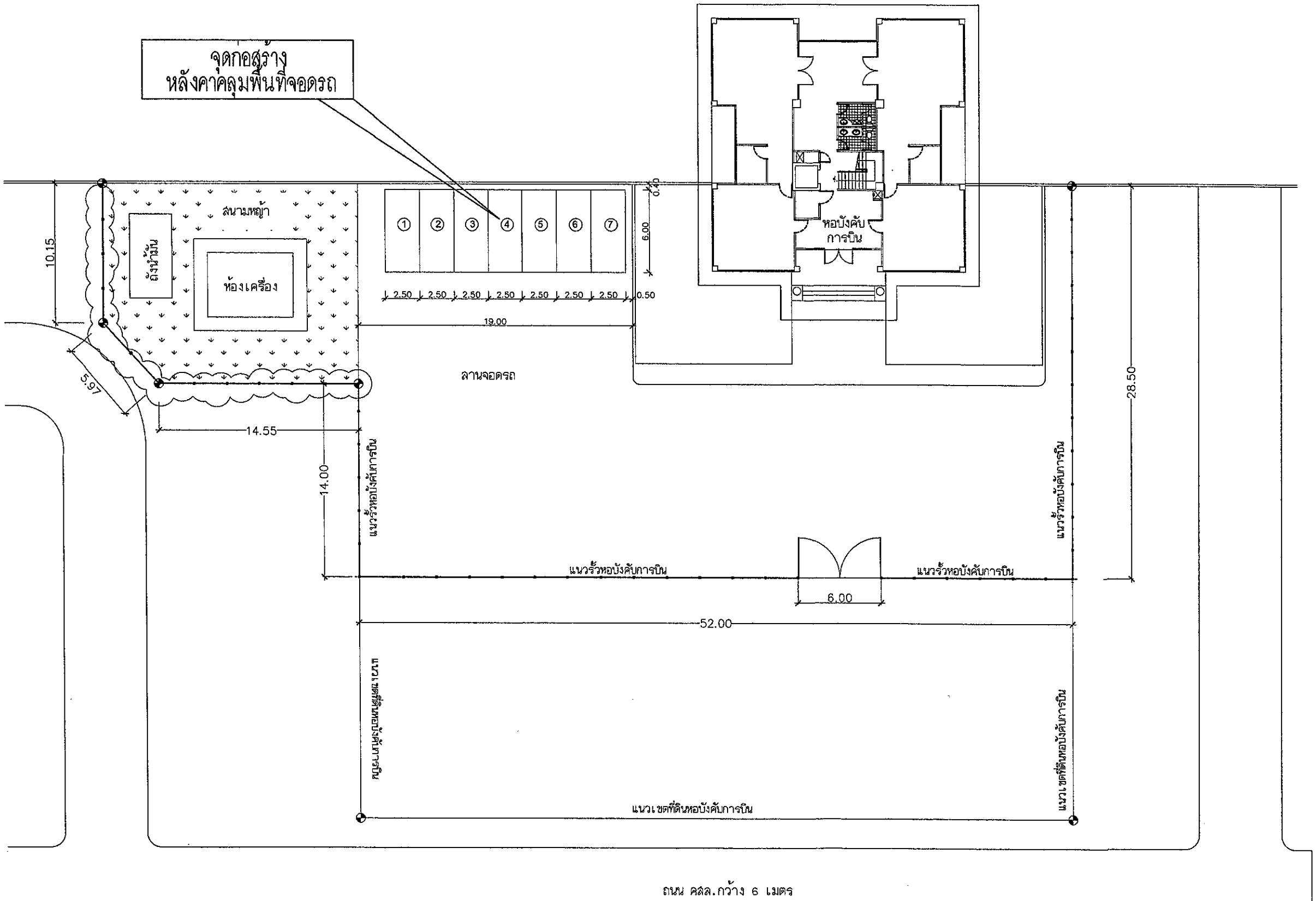

ผังบริเวณหลังคาคลุมพื้นที่จอดรถ หอบังคับการบินนครพนม

มาตราส่วน 1 : 300

บริษัท วิทยุการบินแห่งประเทศไทย จำกัด
102 ซ.งามดูพลี แขวงทุ่งมหาเมฆ
เขต สาทร ก.ท.ม. 10210
โทร. 285-9108

REGISTER OF ARCHITECTS & ENGINEERS	AUTHORIZED SIGNATURE :
PLANNERS :	
ARCHITECTS :	
ธีร์ธวัช สภานนท์ ภ-สถ 21655	
LANDSCAPE DESIGNERS :	
STRUCTURAL ENGINEERS :	
เมธัส อรรถประสิทธิ์ ภย.56044	
ELECTRICAL ENGINEERS :	
จุรพัฒน์ จุลิมปิจานนท์ ภฟา.16146	
MECHANICAL ENGINEERS :	
SANITARY ENGINEERS :	
-	
SURVEY TECHNICAL :	
-	

PROJECT :

งานจัดสร้างหลังคาคลุมพื้นที่จอดรถ ชนิดโครงเหล็ก พร้อมฐานราก ณ หอบังคับการบินสกลนคร และหอบังคับการบินนครพนม

DRAWING :

ผังบริเวณหลังคาคลุมพื้นที่จอดรถ

NO.	DATE	BY	DESCRIPTION

DRAWING BY : เมธัส อรรถประสิทธิ์	DRAWING NO. 2-3
CHECK BY : วันชัย คล้ายสกุล	
APPROVED BY : บริชา พิชาคุลย์	1/1
FILENAME :	

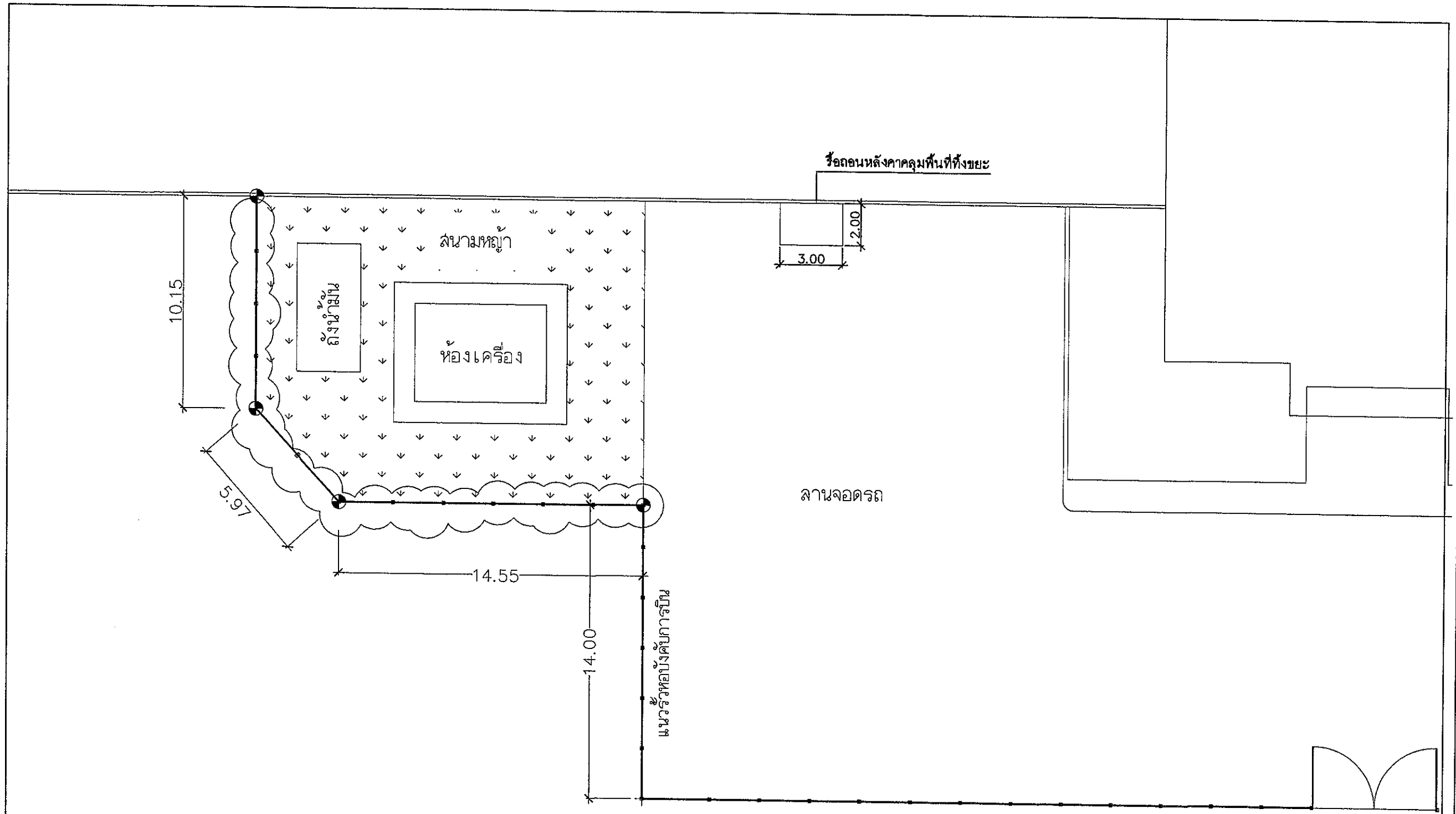

แบบรื้อถอนหลังคาคลุมพื้นที่ทิ้งขยะ

มาตราส่วน 1 : 200

รายการที่ผู้รับจ้างต้องปฏิบัติ

- รื้อถอนหลังคาคลุมพื้นที่ทิ้งขยะ พร้อมขนย้ายไปจัดเก็บในพื้นที่ที่กำหนด
- พื้นที่จัดเก็บ ให้ผู้ควบคุมงานเป็นผู้กำหนด

บริษัท วิทยุการบินแห่งประเทศไทย จำกัด
102 ซ.งามดูพลี แขวงทุ่งมหาเมฆ
เขต สาทร ก.ท.ม. 10210
โทร. 285-9108

REGISTER OF ARCHITECTS & ENGINEERS	AUTHORIZED SIGNATURE :
PLANNERS :	
ARCHITECTS :	
วีร์อวัช ผกาแนท์ ภ-สถ 21655	
LANDSCAPE DESIGNERS :	
STRUCTURAL ENGINEERS :	
เมธัส ธรรมประสิทธิ์ วย.58044	
ELECTRICAL ENGINEERS :	
จุรพัฒน์ ลุลัมภิจานนท์ ภฟก. 16146	
MECHANICAL ENGINEERS :	
SANITARY ENGINEERS :	
-	
SURVEY TECHNICAL :	
-	

PROJECT :

งานจัดสร้างหลังคาคลุมพื้นที่จอดรถ ชนิดโครงเหล็ก พร้อมฐานราก ณ หอบังคับการบินลกลนคร และหอบังคับการบินนครพนม

DRAWING :

งานรื้อถอนหลังคาคลุมพื้นที่ทิ้งขยะ

NO.	DATE	BY	DESCRIPTION

DRAWING BY : เมธัส ธรรมประสิทธิ์	DRAWING NO. 2-4
CHECK BY : วันชัย คล้ายสกุล	
APPROVED BY : ปรีชา จิรำดุลย์	
FILENAME :	

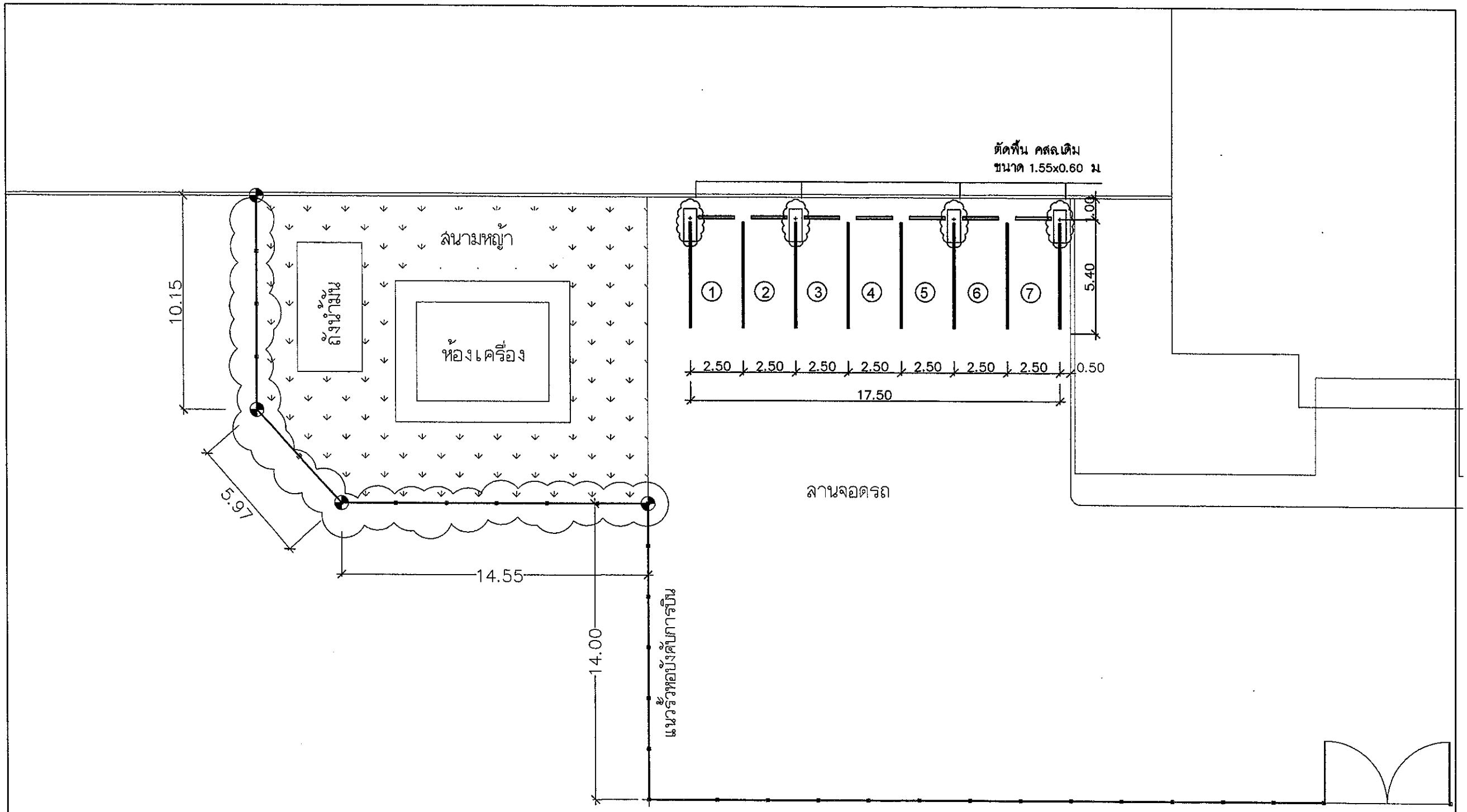

แปลนพื้น (ก่อนปรับปรุง)

มาตราส่วน 1 : 200

รายการที่ผู้รับจ้างต้องปฏิบัติ

- ก่อสร้างหลังคาคลุมพื้นที่จอดรถ Type A สำหรับจอดรถ 7 คัน
- ติดตั้งไฟฟ้าแสงสว่าง (ดูแบบขยายงานไฟฟ้า) โดยเชื่อมต่อสายใหม่กับวงจรแสงสว่างเดิมของ LP ในอาคารเครื่องยนต์

บริษัท วิทยุการบินแห่งประเทศไทย จำกัด
102 ซ.งามดูพลี แขวงทุ่งมหาเมฆ
เขต สาทร ก.ท.ม. 10210
โทร. 285-9108

REGISTER OF ARCHITECTS & ENGINEERS	AUTHORIZED SIGNATURE :
PLANNERS :	
ARCHITECTS :	
ธีร์อรัช ลภานนท์ ภ-สถ 21655	
LANDSCAPE DESIGNERS :	
STRUCTURAL ENGINEERS :	
เมธัล อรรมประสิทธิ์ ภย.56044	
ELECTRICAL ENGINEERS :	
จุรพัฒน์ จุลิมศิรานนท์ ภฟา.16146	
MECHANICAL ENGINEERS :	
SANITARY ENGINEERS :	
-	
SURVEY TECHNICAL :	
-	

PROJECT :

งานจัดสร้างหลังคาคลุมพื้นที่จอดรถ ชนิดโครงเหล็ก พร้อมฐานราก ณ หอบังคับการบินสกลนคร และหอบังคับการบินนครพนม

DRAWING :

แปลนพื้น (ก่อนปรับปรุง)

NO.	DATE	BY	DESCRIPTION

DRAWING BY : เมธัล อรรมประสิทธิ์	DRAWING NO. 2-5
CHECK BY : วันชัย คล้ายสกุล	
APPROVED BY : ปรียา พิชาตุลย์	
FILENAME :	

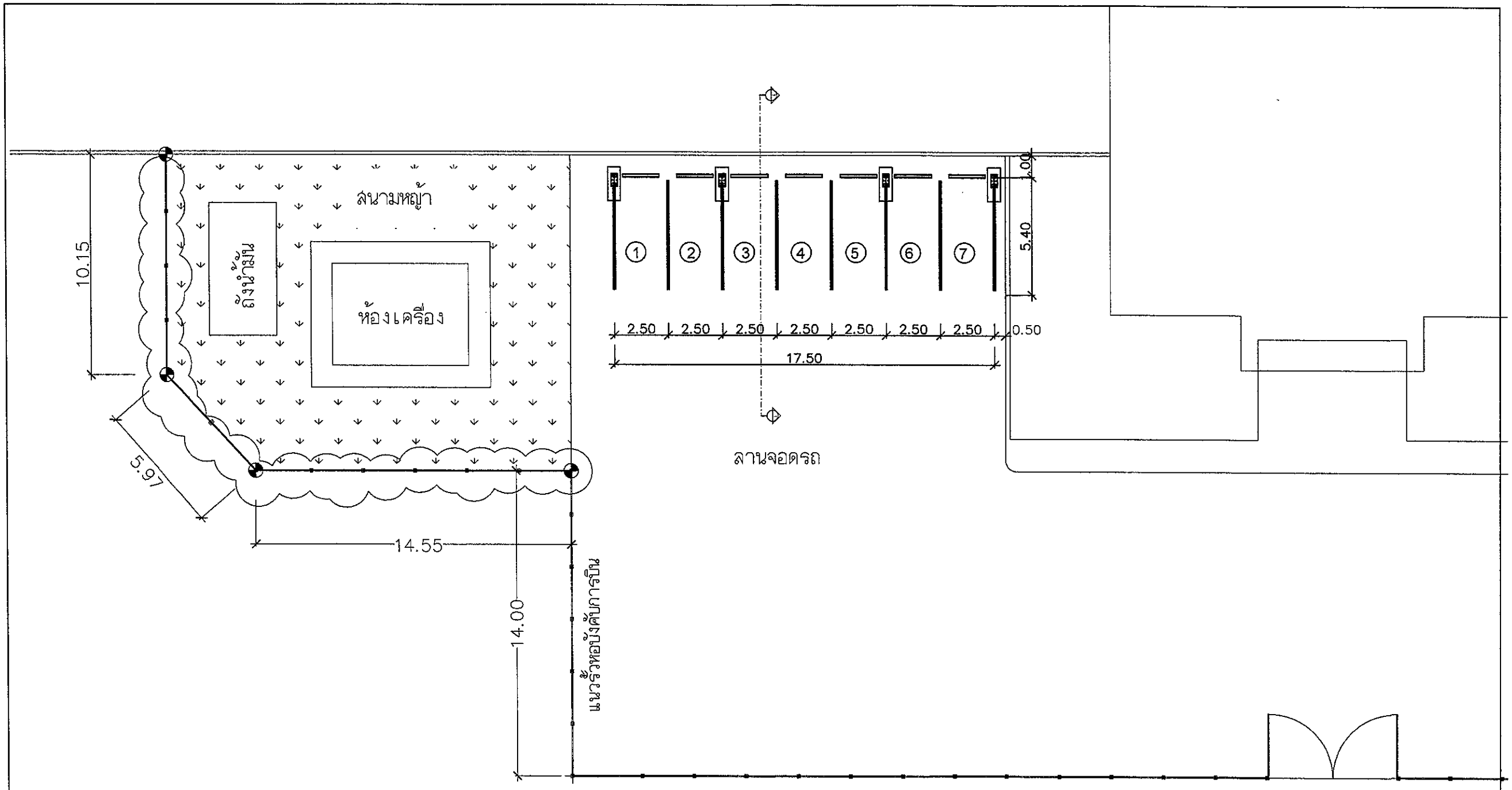

แปลนพื้น (ปรับปรุง)

มาตราส่วน 1 : 200

รายการที่ผู้รับจ้างต้องปฏิบัติ

- ก่อสร้างหลังคาคลุมพื้นที่จอดรถ Type A สำหรับจอดรถ 7 คัน
- ติดตั้งไฟฟ้าแสงสว่าง (ดูแบบขยายงานไฟฟ้า) โดยเชื่อมต่อสายใหม่กับวงจรแสงสว่างเดิมของ LP ในอาคารเครื่องยนต์

บริษัท วิทยุการบินแห่งประเทศไทย จำกัด
102 ซ.งามดูพลี แขวงทุ่งมหาเมฆ
เขต สาทร ก.ท.ม. 10210
โทร. 285-9108

REGISTER OF ARCHITECTS & ENGINEERS	AUTHORIZED SIGNATURE :
PLANNERS :	
ARCHITECTS :	
ธีร์ธวัช ลภานนท์ ภ-สถ 21655	
LANDSCAPE DESIGNERS :	
STRUCTURAL ENGINEERS :	
เมธัส อรรถประสิทธิ์ ภย. 56044	
ELECTRICAL ENGINEERS :	
สุรพันธ์ ลุลัมภิราเนท์ ภฟา. 16146	
MECHANICAL ENGINEERS :	
SANITARY ENGINEERS :	
SURVEY TECHNICAL :	

PROJECT :

งานจัดสร้างหลังคาคลุมพื้นที่จอดรถ ชนิดโครงเหล็ก พร้อมฐานราก ณ หอบังคับการบินสกลนคร และหอบังคับการบินนครพนม

DRAWING :

แปลนพื้น (ปรับปรุง)

NO.	DATE	BY	DESCRIPTION

DRAWING BY : เมธัส อรรถประสิทธิ์	DRAWING NO. 2-6
CHECK BY : วันชัย คล้ายสกุล	
APPROVED BY : ปรีชา จิตาคุลย์	1
FILENAME :	

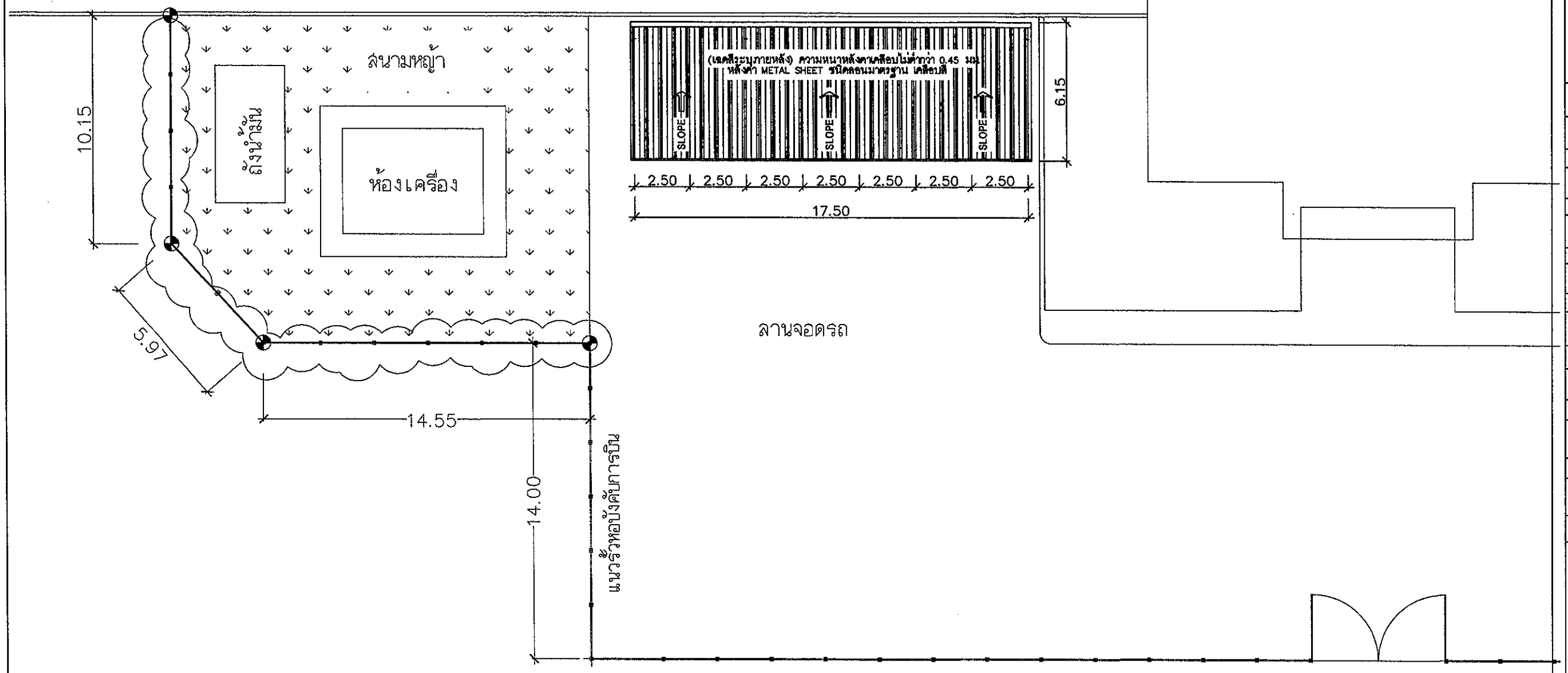

แปลนหลังคา Type A (ปรับปรุง)

มาตราส่วน 1 : 200

รายการที่ผู้รับจ้างต้องปฏิบัติ

- ก่อสร้างหลังคาคลุมพื้นที่จอดรถ Type A สำหรับจอดรถ 7 คัน
- ติดตั้งไฟฟ้าแสงสว่าง (ดูแบบขยายงานไฟฟ้า) โดยเชื่อมต่อสายใหม่กับวงจรแสงสว่างเดิมของ LP ในอาคารเครื่องยนต์

บริษัท วิทยุการบินแห่งประเทศไทย จำกัด
102 ซ.งามดูพลี แขวงทุ่งมหาเมฆ
เขต สาทร ก.ท.ม. 10210
โทร. 285-9108

REGISTER OF ARCHITECTS & ENGINEERS	AUTHORIZED SIGNATURE :
PLANNERS :	
ARCHITECTS :	
ธีร์อรัช ลภานนท์ ภ-ลก 21655	
LANDSCAPE DESIGNERS :	
STRUCTURAL ENGINEERS :	
เมธัส อรรมประสิทธิ์ ภย.56044	
ELECTRICAL ENGINEERS :	
จุรพัฒน์ ลุลัมภิจานนท์ ภฟก.16146	
MECHANICAL ENGINEERS :	
SANITARY ENGINEERS :	
-	
SURVEY TECHNICAL :	
-	

PROJECT :

งานจัดสร้างหลังคาคลุมพื้นที่จอดรถ ชนิดโครงเหล็ก พร้อมฐานราก ณ หอบังคับการบินสกลนคร และหอบังคับการบินนครพนม

DRAWING :

แปลนหลังคา Type A (ปรับปรุง)

NO.	DATE	BY	DESCRIPTION

DRAWING BY : เมธัส อรรมประสิทธิ์	DRAWING NO. 2-7
CHECK BY : วันชัย คล้ายสกุล	
APPROVED BY : ปรียา จิรชาตุลย์	
FILENAME :	

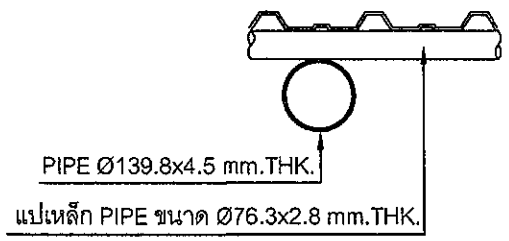

แบบขยายแปช่วง Span 5.00 ม.

Not to Scale

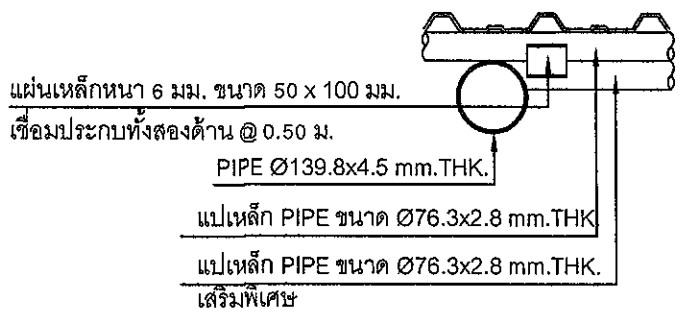

แบบขยายแปช่วง Span 7.50 ม.

Not to Scale

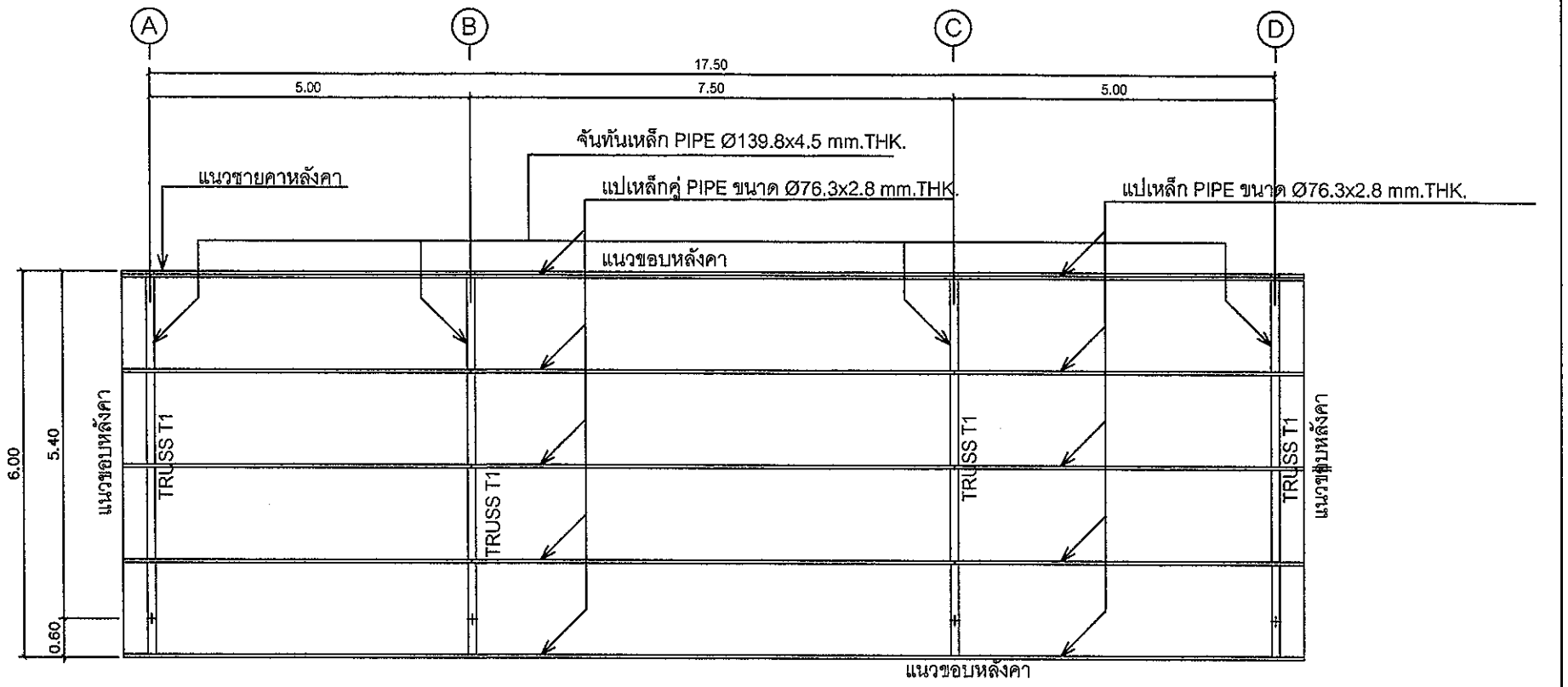

ผังโครงหลังคา

มาตราส่วน 1:100

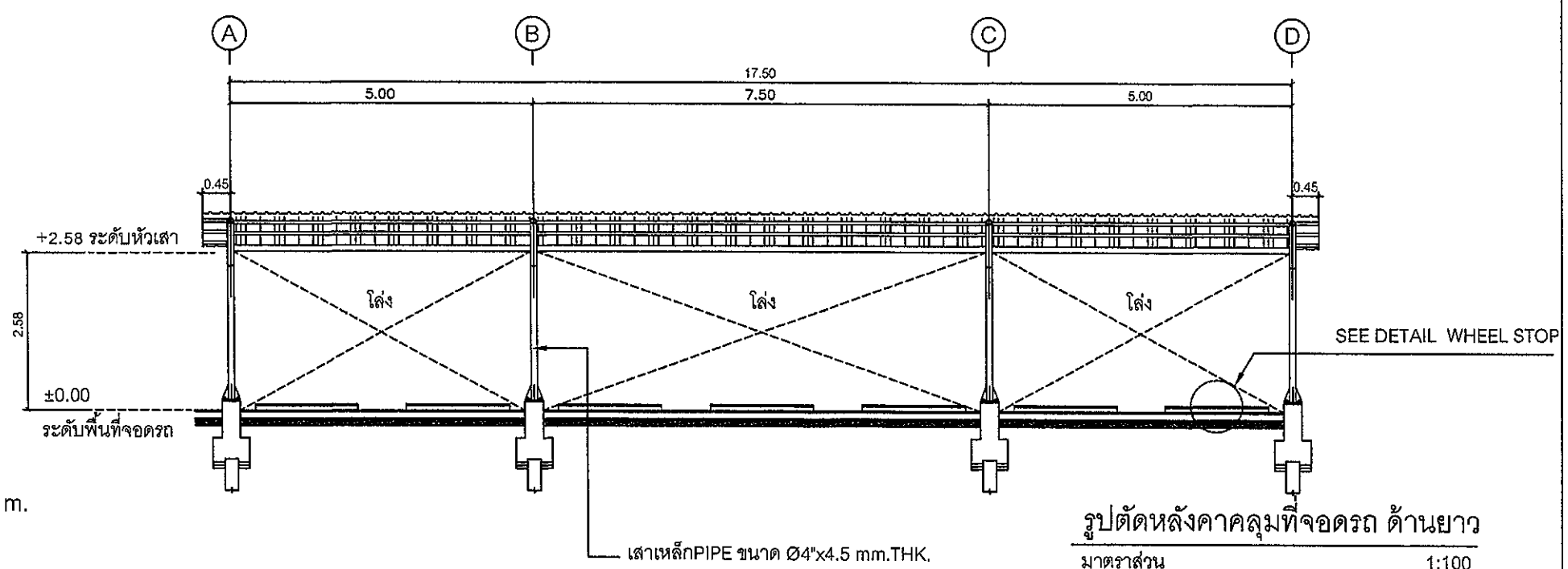

รูปตัดหลังคาคลุมที่จอดรถ ด้านยาว

มาตราส่วน 1:100

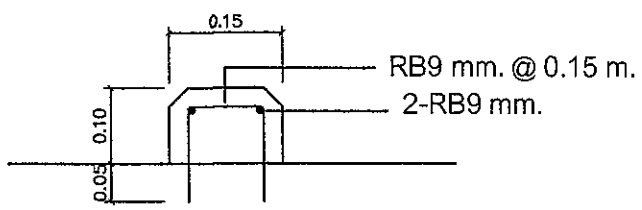

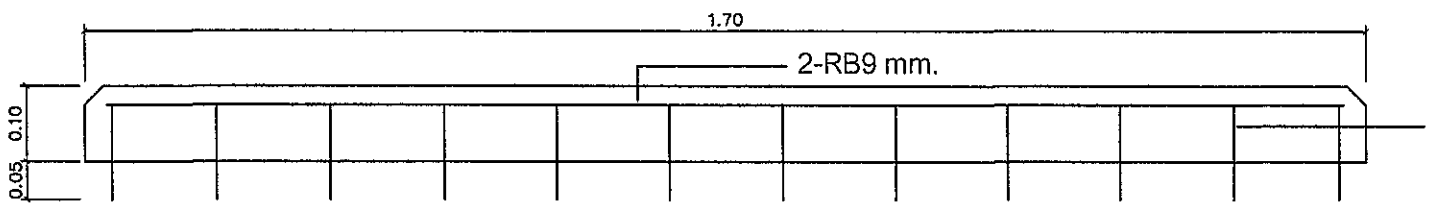

WHEEL STOPPER

บริษัท วิทยุการบินแห่งประเทศไทย จำกัด
102 ซ.งามดูพลี แขวงทุ่งมหาเมฆ
เขต สาทร ก.ท.ม. 10210
โทร. 285-9108

REGISTER OF ARCHITECTS & ENGINEERS	AUTHORIZED SIGNATURE:
PLANNERS :	
ARCHITECTS :	
ธีร์ธวัช ลภานนท์ ภ-สถ 21655	
LANDSCAPE DESIGNERS :	
STRUCTURAL ENGINEERS :	
เมธัส ธรรมประสิทธิ์ วย. 56044	
ELECTRICAL ENGINEERS :	
จุรพัฒน์ ลุลัมภิรานนท์ ภฟา. 16146	
MECHANICAL ENGINEERS :	
SANITARY ENGINEERS :	
-	
SURVEY TECHNICAL :	
-	

PROJECT :

งานจัดสร้างหลังคาคลุมพื้นที่จอดรถ ชนิดโครงเหล็ก พร้อมฐานราก ณ หอบังคับการบินสกลนคร และหอบังคับการบินนครพนม

DRAWING :

ผังโครงหลังคา, รูปตัดด้านยาว แบบขยายแปช่วง 5.00 และ7.50 ม.

NO.	DATE	BY	DESCRIPTION

DRAWING BY : เมธัส ธรรมประสิทธิ์	DRAWING NO. 2-8
CHECK BY : วันชัย คล้ายสกุล	
APPROVED BY : บริยา พิชาตุลย์	11
FILENAME :	

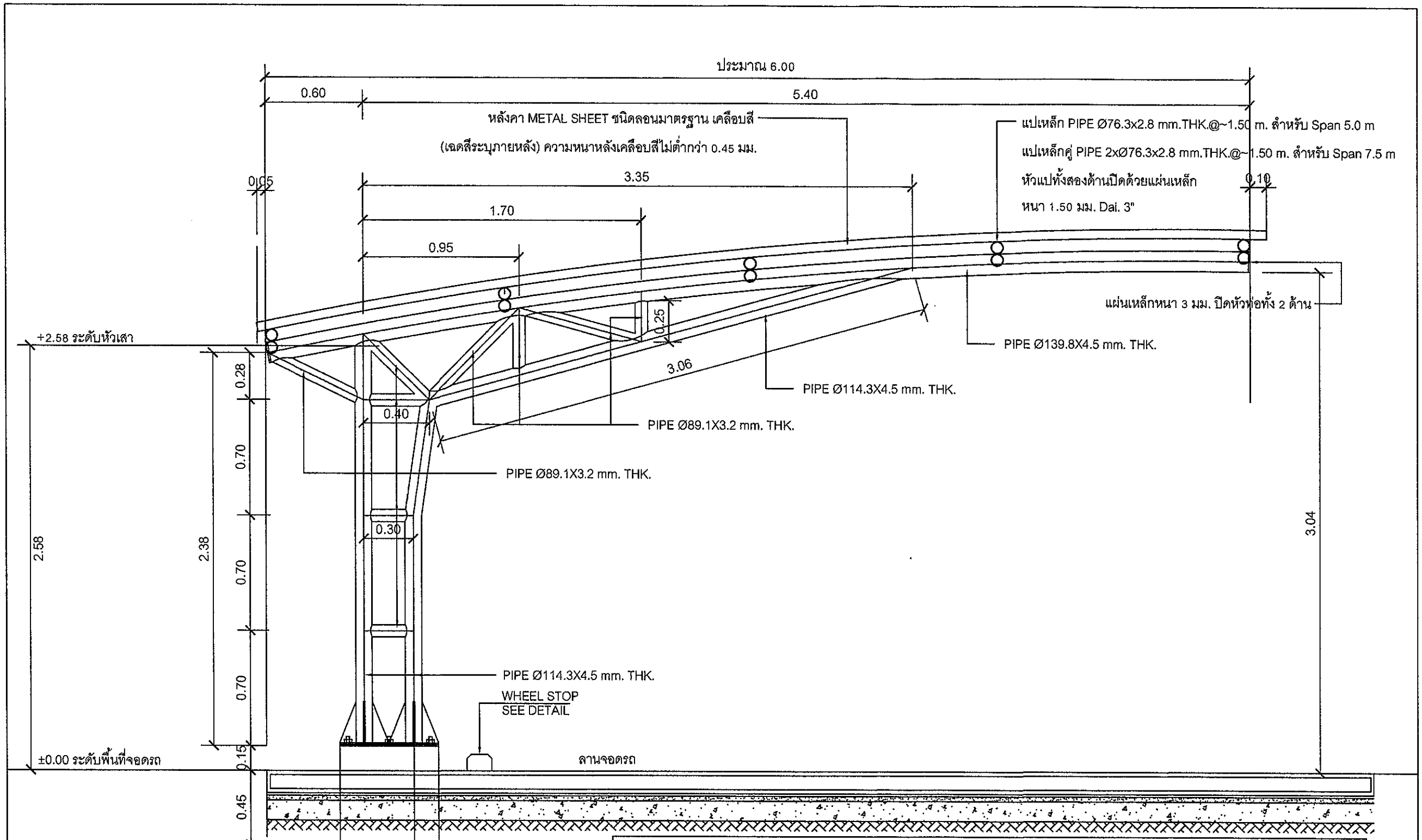

รายละเอียดประกอบแบบ

- การเชื่อมต่อโครงสร้างเหล็กใช้วิธีการเชื่อมคลอดแนวทาบ ปลายเสาเชื่อมปิดด้วยแผ่นเหล็ก หนา 10 มม.
- คอนกรีตฐานราก กำลังอัดคอนกรีตไม่น้อยกว่า 210 KSC/CUBE ที่ 28 วัน
- การทาสีโครงสร้างเหล็ก ทาสีรองพื้นกันสนิม อย่างน้อย 1 เที่ยว สีน้ำมันทับหน้า อย่างน้อย 2 เที่ยว
- ผู้รับจ้างจะต้องปฏิบัติตามกฎระเบียบข้อบังคับของ บริษัทวิทยุการบินฯโดยเคร่งครัด หากเกิดความเสียหาย ต่อเครื่องมือ อุปกรณ์ หรือสถานที่ ที่เกี่ยวข้องอันเนื่องมาจากการฝ่าฝืนข้อบังคับใดๆแล้ว ผู้รับจ้างจะต้องทำการรับผิดชอบชดใช้ค่าเสียหาย
- ชนิดของเหล็กรูปพรรณที่ใช้เป็นเหล็กชนิด A36
- ลวดเชื่อมใช้ลวดเชื่อมชนิด E70 ความหนาของรอยเชื่อมไม่น้อยกว่า 5 มม.

รูปตัดด้านสั้น พื้นที่จอดรถยนต์ 7 คัน

มาตราส่วน 1 : 25

บริษัท วิทยุการบินแห่งประเทศไทย จำกัด
102 ซ.งามดูพลี แขวงทุ่งมหาเมฆ
เขต สาทร ก.ท.ม. 10210
โทร. 285-9108

REGISTER OF ARCHITECTS & ENGINEERS	AUTHORIZED SIGNATURE:
PLANNERS :	
ARCHITECTS :	
ธีร์วรัช ฉกานนท์ ภ.สถ 21655	
LANDSCAPE DESIGNERS :	
STRUCTURAL ENGINEERS :	
เมธัส ธรรมประสิทธิ์ ภย.56044	
ELECTRICAL ENGINEERS :	
ลุจพัฒน์ ลุลัมภิราณนท์ ภฟก.16146	
MECHANICAL ENGINEERS :	
SANITARY ENGINEERS :	
-	
SURVEY TECHNICAL :	
-	

PROJECT :

งานจัดสร้างหลังคาคลุมพื้นที่จอดรถ ชนิดโครงเหล็ก พร้อมฐานราก ณ หอบังคับการบินสกลนคร และหอบังคับการบินนครพนม

DRAWING :

รูปตัดด้านสั้น พื้นที่จอดรถยนต์ 7 คัน

NO.	DATE	BY	DESCRIPTION

DRAWING BY : เมธัส ธรรมประสิทธิ์	DRAWING NO. 2-9
CHECK BY : วันชัย คล้ายสกุล	
APPROVED BY : ปรีชา รัชชาดุลย์	
FILENAME :	

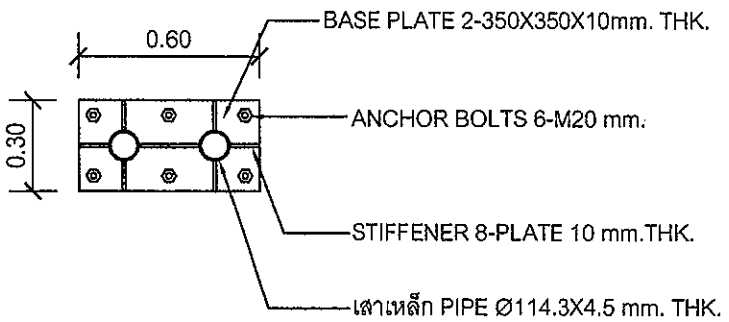

BASE PLATE

มาตราส่วน 1 : 25

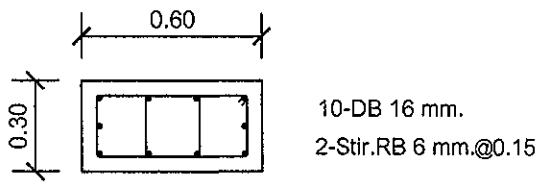

SECTION X

มาตราส่วน 1 : 25

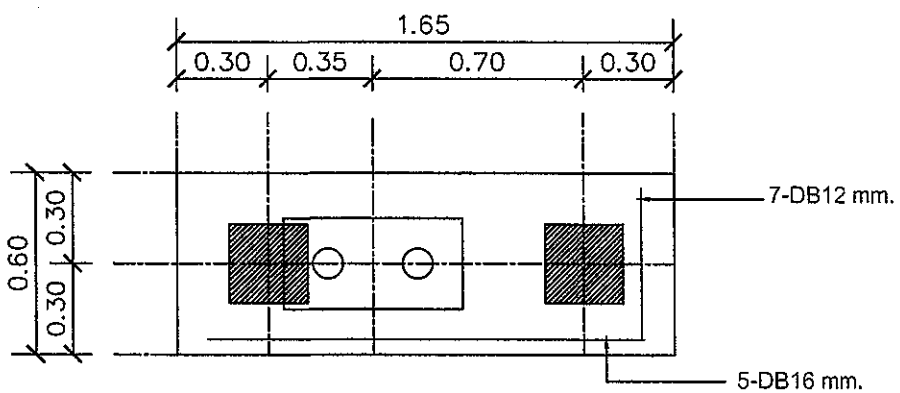

FOUNDATION PLAN

มาตราส่วน 1 : 25

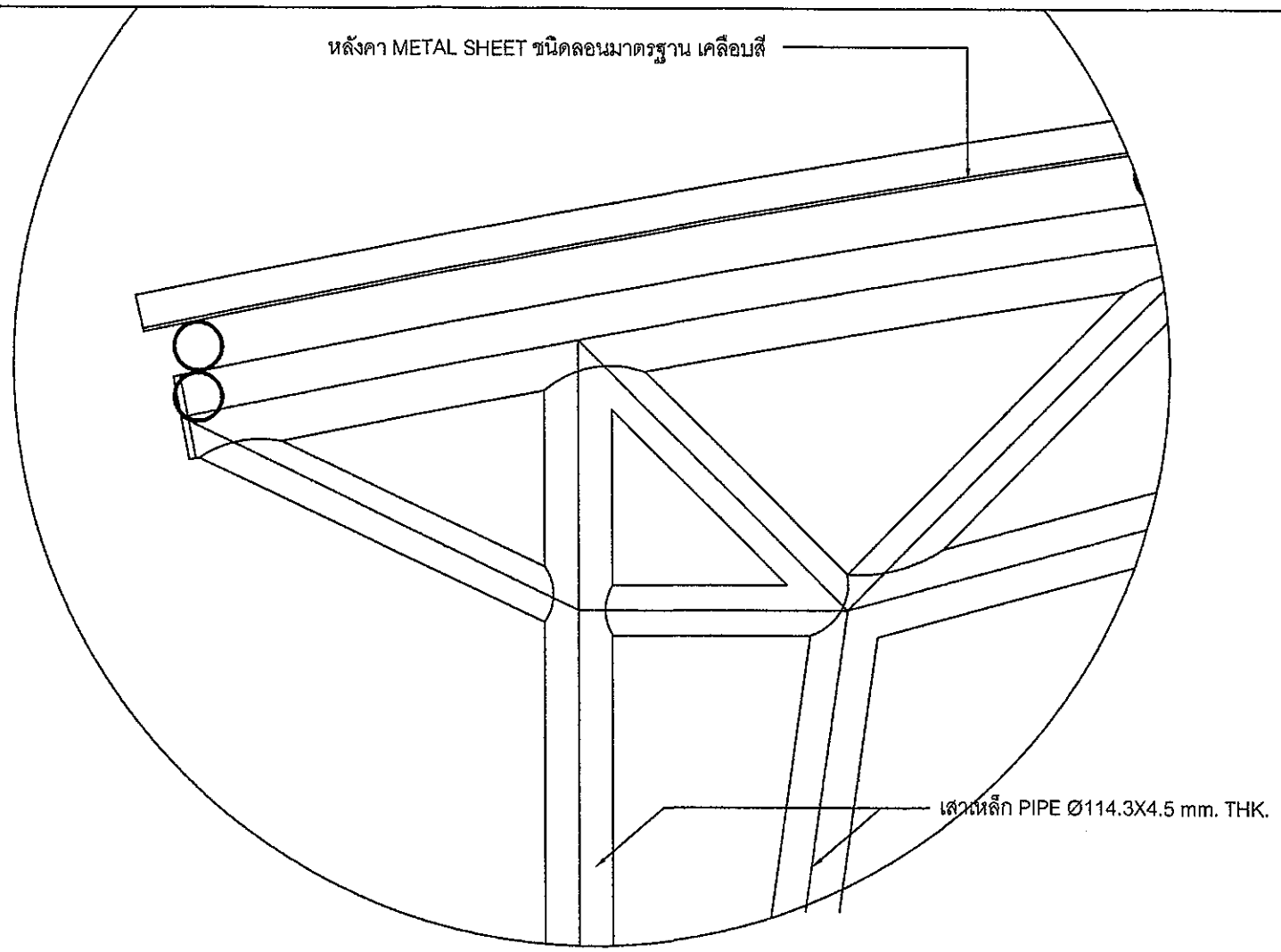

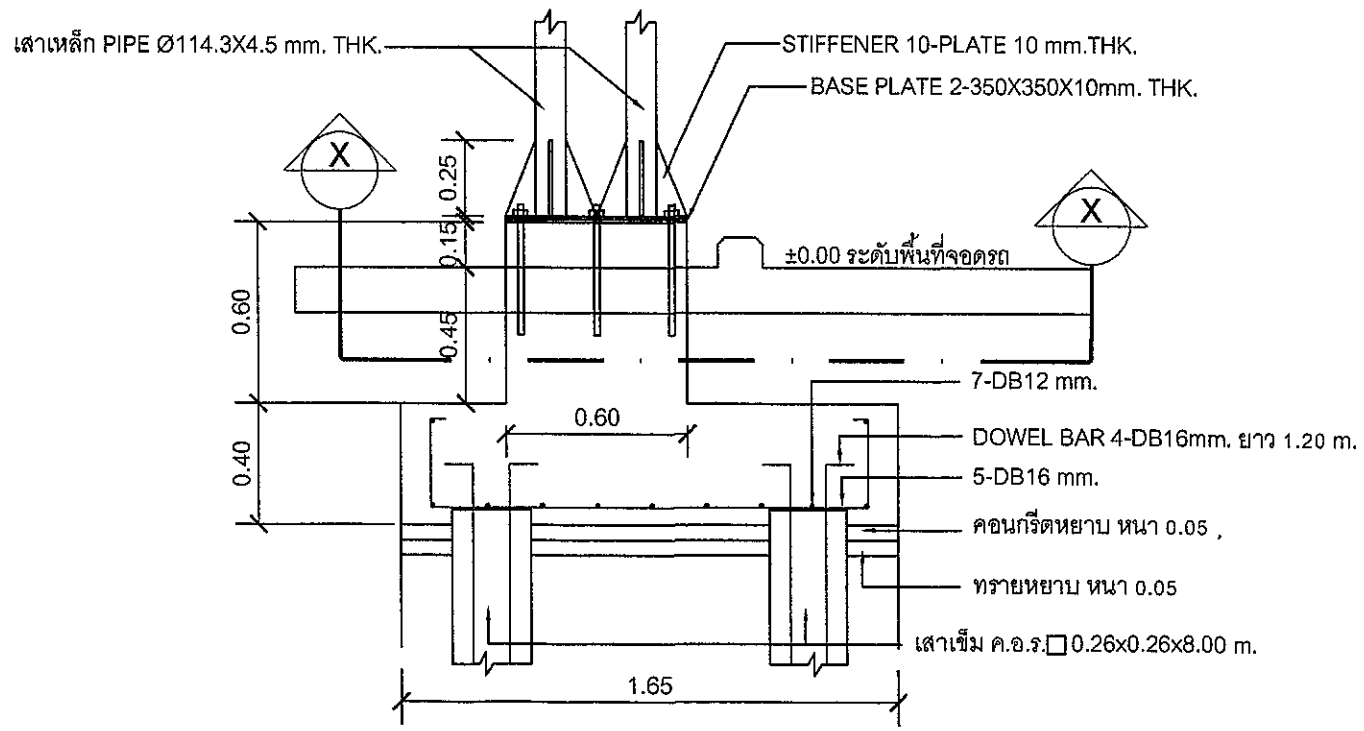

SECTION

มาตราส่วน 1 : 25

บริษัท วิทยุการบินแห่งประเทศไทย จำกัด
102 ซ.งามดูพลี แขวงทุ่งมหาเมฆ
เขต สาทร ก.ท.ม. 10210
โทร. 285-9108

REGISTER OF ARCHITECTS & ENGINEERS	AUTHORIZED SIGNATURE :
PLANNERS :	
ARCHITECTS :	
ธีร์ธวัช สภานนท์ ภ-สถ 21655	
LANDSCAPE DESIGNERS :	
STRUCTURAL ENGINEERS :	
เมธัส อรรถประสิทธิ์ ภย.56044	
ELECTRICAL ENGINEERS :	
ลุรพัฒน์ ลุลัมภิรานนท์ ภฟา.16146	
MECHANICAL ENGINEERS :	
SANITARY ENGINEERS :	
SURVEY TECHNICAL :	

PROJECT :

งานจัดสร้างหลังคาคลุมพื้นที่จอดรถ ชนิดโครงเหล็ก พร้อมฐานราก ณ หอบังคับการบินสกลนคร และหอบังคับการบินนครพนม

DRAWING :

แบบขยายฐานรากหลังคาคลุมที่จอดรถ

NO.	DATE	BY	DESCRIPTION

DRAWING BY : เมธัส อรรถประสิทธิ์	DRAWING NO. 2-10
CHECK BY : วันชัย คล้ายสกุล	
APPROVED BY : บริชา ศิชาดุลย์	11
FILENAME :	

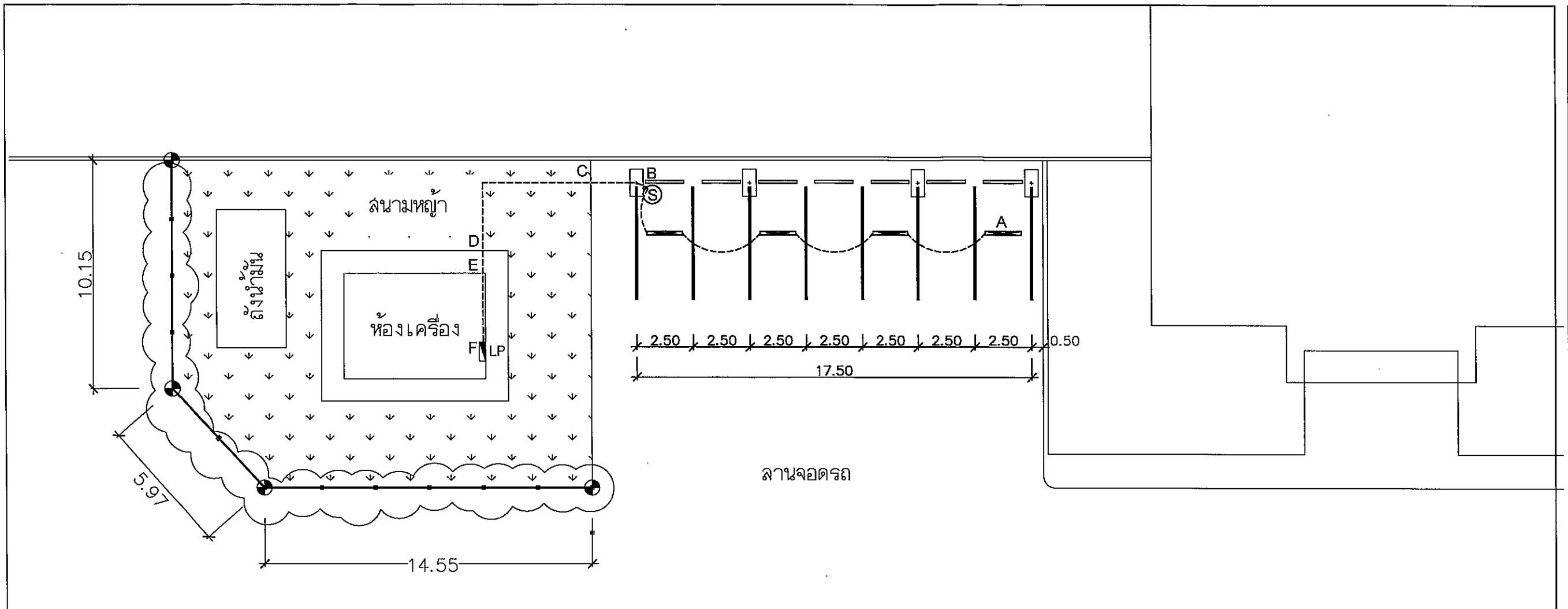

สัญลักษณ์

LP : Load Panel (มีอยู่เดิม/ติดตั้งอยู่ในโรงเครื่องยนต์)

— : โคมฟลูออเรสเซนต์ (ติดตั้งใหม่) LED–T8 18W พร้อมฝาครอบกันน้ำ ติดตั้งใต้หลังคาโรงจอดรถ

Ⓢ : SINGLE SWITCH 10A 240V. (ON–OFF) (ติดตั้งใหม่)

------ : NYY/THW 2x2.5sq.mm. in IMC ø 1"/EMT ø 1/2" เดินท่อเกาะผนัง เสา หรือฝังใต้ดิน ตามพื้นที่การติดตั้ง (ยกเว้นการติดตั้งเหนือฝ้าในอาคาร ให้ใช้ท่อ FLEX ø 1/2" ร่วมกับ EMT ø 1/2" ได้ตามความเหมาะสม)

หมายเหตุ : – ให้เดินสายสำหรับโคมไฟที่ติดตั้งใหม่เข้ากับวงจรแสงสว่างเดิมของ LP (ต่อรวมกับ CB No.01 ที่มีอยู่เดิมใน LPเดิม)

– ให้เดินสายร้อยท่อฝังใต้ดินไม่น้อยกว่า 0.50 ม. หรือตามความเหมาะสมของสภาพพื้นที่

ระยะการเดินสาย NYY/THW

– ระยะเดินสายร้อยท่อระหว่างดวงโคม (A–B) ประมาณ 22.00 ม.
(THW 2x2.5 sq.mm. in EMT ø 1/2")

– ระยะเดินสายร้อยท่อฝังใต้ดินและสกัดพื้นคอนกรีต (B–C, D–E) ประมาณ 2.00 ม.
(NYY 2x2.5 sq.mm. in IMC ø 1")

– ระยะเดินสายร้อยท่อฝังใต้ดิน (C–D) ประมาณ 13.50 ม.
(NYY 2x2.5 sq.mm. in IMC ø 1")

– ระยะเดินสายร้อยท่อติดตั้งเหนือฝ้าและพื้นที่ภายในอาคาร (D–F) ประมาณ 10.00 ม.
(THW 2x2.5 sq.mm. in EMT/FLEX ø 1/2")

แปลนระบบไฟฟ้า (ปรับปรุง)

มาตราส่วน 1 : 200

บริษัท วิทยุการบินแห่งประเทศไทย จำกัด
102 ซ.งามดูพลี แขวงทุ่งมหาเมฆ
เขต สาทร ก.ท.ม. 10210
โทร. 285-9108

REGISTER OF ARCHITECTS & ENGINEERS	AUTHORIZED SIGNATURE :
PLANNERS :	
ARCHITECTS :	
ธีรชวัช สภาพนท์ ภ-สถ 21655	
LANDSCAPE DESIGNERS :	
STRUCTURAL ENGINEERS :	
เมธัส ธรรมประสิทธิ์ วย.56044	
ELECTRICAL ENGINEERS :	
สุรพัฒน์ สุรัมภีรานนท์ ภฟก.16146	
MECHANICAL ENGINEERS :	
SANITARY ENGINEERS :	
-	
SURVEY TECHNICAL :	
-	

PROJECT :
งานจัดสร้างหลังคาคลุมพื้นที่จอดรถ ชนิดโครงเหล็ก พร้อมฐานราก ณ หอบังคับการบินสกลนคร และหอบังคับการบินนครพนม

DRAWING :
แปลนระบบไฟฟ้า

NO.	DATE	BY	DESCRIPTION

DRAWING BY : เมธัส ธรรมประสิทธิ์	DRAWING NO. 2-11
CHECK BY : วันชัย คล้ายสกุล	
APPROVED BY : ปรีชา พิชาลุสย์	11
FILENAME :	